«Մտավոր սեփականությունը բիզնեսի համար» շարք

3

ԿԵՐՏԻՐ ԱՊԱԳԱՆ

Ընդհանուր գիտելիքներ «Արտոնագրերը փոքր ու միջին ձեռնարկությունների համար» թեմայի վերաբերյալ

Մտավոր սեփականության գործակալություն

ՀՏԴ 347.77:334
ԳՄԴ 67.99(2Հ)3+65.5
Կ-456

Կերտիր ապագան - Երևան:
Կ-456 Մտավոր սեփականության գործակալություն, 2010թ. - 60 էջ:

Ընդհանուր գիտելիքներ «Արտոնագրերը փոքր ու միջին ձեռնարկությունների համար» թեմայի վերաբերյալ:

ՀՏԴ 347.77:334
ԳՄԴ 67.99(2Հ)3+65.5

Զգուշացում. Սույն ձեռնարկում պարունակվող տեղեկությունը չի փոխարինում մասնագիտական իրավաբանական խորհրդատվությանը: Ձեռնարկի հիմնական նպատակն առարկայի վերաբերյալ ընդհանուր տեղեկություններ ապահովելն է: Սույն ձեռնարկը թարգմանվել, «Գյուտերի, օգտակար մոդելների եւ արդյունաբերական նմուշների մասին» Հայաստանի Հանրապետության օրենքին համապատասխանեցվել եւ վերարտադրվել է Մտավոր Սեփականության Համաշխարհային Կազմակերպության (ՄՍՀԿ) նախապես ձեռք բերված գրավոր թույլտվությամբ: Անգլերեն բնօրինակ ձեռնարկի նկատմամբ հեղինակային իրավունքը պատկանում է ՄՍՀԿ-ին: Բնօրինակը մատչելի է www.wipo.int/sme/en/documents/guides ինտերնետային կայքից: ՄՍՀԿ-ն պատասխանատու չէ համապատասխանեցված տարբերակի ճշտության համար. պատասխանատվությունը կրում է Հայաստանի Հանրապետության Մտավոր սեփականության գործակալությունը:

ISBN 978-99941-2-360-5

© Մտավոր սեփականության գործակալություն, 2010, հայերեն թարգմանության համար
© ՄՍՀԿ, 2005, անգլերեն բնօրինակի համար

Սույն ձեռնարկի որեւէ մաս չի կարող վերարտադրվել կամ փոխանցվել որեւէ ձեւով կամ եղանակով, էլեկտրոնային կամ մեխանիկական, առանց հեղինակային իրավունքի իրավատիրոջ գրավոր թույլտվության, բացառությամբ օրենքով թույլատրված ձեւերի:

3 ՆԵՐԱԾՈՒԹՅՈՒՆ

Սույն ձեռնարկը «Մտավոր սեփականությունը՝ բիզնեսի համար» շարքից երրորդն է եւ նախատեսված է փոքր ու միջին ձեռնարկությունների համար: Այն նվիրված է գյուտերի, օգտակար մոդելների արտոնագրերին, որոնք հանդիսանում են ձեռնարկության նորարարական գաղափարներից ու տեխնոլոգիական միջոցներից առավելագույն օգուտ ստանալու հիմնական միջոց:

Ձեռնարկն օգնում է ընդհանուր պատկերացում կազմել գյուտերի, օգտակար մոդելների արտոնագրերի, արտոնագրատիրոջ բացառիկ իրավունքների մասին, մատչելի ձեւով պարզաբանում է գյուտերի, օգտակար մոդելների արտոնագրային համակարգի առեւտրային օգտակարությունը ցանկացած ձեռնարկության համար, օգնում է ձեռնարկատերերին՝ իրենց գործունեությունն իրականացնելիս իրազեկ լինել հիմնական դրույթներին ու իրավախախտումներ թույլ չտալ, պաշտպանել արտոնագրով վերապահված իրենց իրավունքները, անհրաժեշտության դեպքում՝ դիմել մասնագետ իրավաբանի օգնությանը եւ հնարավորին չափով օգուտ քաղել իրենց պատկանող արտոնագրերից:

Մտավոր սեփականության համաշխարհային կազմակերպությունը սիրով կընդունի ձեռնարկի բարելավմանն ուղղված ցանկացած առաջարկություն ու դիտողություն՝ հետագայում այն ՓՄՁ-ին ավելի օգտակար դարձնելու ակնկալիքով:

Մտավոր Սեփականության
Համաշխարհային Կազմակերպություն

3

ԲՈՎԱՆԴԱԿՈՒԹՅՈՒՆ

էջ

1. Արտոնագիր 3.

2. Ինչպես ստանալ արտոնագիր 25.

3. Արտոնագրումն արտասահմանում 42.

4. Արտոնագրված տեխնոլոգիաների առեւտրայնացումը 48.

5. Արտոնագրային իրավունքների պաշտպանությունը 54.

1. ԱՐՏՈՆԱԳԻՐ

Ինչ է արտոնագիրը

Գյուտի արտոնագիրը հաստատում է պետության կողմից տրված բացառիկ իրավունքը **գյուտի** նկատմամբ, որը **նոր** է, ունի **գյուտարարական մակարդակ** եւ **արդյունաբերորեն կիրառելի** է:

Արտոնագիրն արտոնագրատիրոջը տալիս է **բացառիկ իրավունք՝** արգելելու այլ անձանց պատրաստել, օգտագործել, վաճառքի նպատակով առաջարկել, վաճառել կամ ներկրել արտոնագրված գյուտի հիման վրա պատրաստված արտադրանքը կամ եղանակի կիրառումը՝ առանց նախապես թույլտվություն ձեռք բերելու կամ դադարեցնել նման գործողությունները: Ընկերությունների կամ ձեռնարկությունների համար արտոնագիրը գործունեությունն իրականացնելու **հզոր գործիք** է՝ նոր արտադրանքի կամ եղանակի նկատմամբ բացառիկ իրավունք ձեռք բերելու եւ շուկայում կայուն դիրք գրավելու, լիցենզիաներ տրամադրելու միջոցով լրացուցիչ եկամուտներ ստանալու տեսանկյունից: Բարդ արտադրատեսակները (ինչպես օրինակ՝ կինոխցիկը, բջջային հեռախոսը, ավտոմեքենան) կարող են միավորել արտոնագրված եւ, հնարավոր է, տարբեր անձանց պատկանող մի շարք գյուտեր:

Արտոնագիրը տրվում է **պետական լիազոր մարմնի**՝ Հայաստանի Հանրապետության էկոնոմիկայի նախարարության Մտավոր սեփականության գործակալության կողմից (այսուհետ՝ Գործակալություն):

«Գյուտերի, օգտակար մոդելների եւ արդյունաբերական նմուշների մասին» Հայաստանի Հանրապետության 2008թ. հունիսի 10-ին ընդունված եւ 2009թ. հունվարի 1-ից ուժի մեջ մտած օրենքի (այսուհետ՝ Օրենք) **16-րդ հոդվածի** համաձայն գյուտի արտոնագրով արտոնագրատիրոջը **բացառիկ իրավունք** է տրվում արտոնագրված օբյեկտն օգտագործել իր հայեցողությամբ, եթե դա չի խախտում այլ արտոնագրատերերի իրավունքները, ինչպես նաեւ արգելել երրորդ անձանց՝

1) եթե արտոնագրի առարկան **արտադրանք** է՝ առանց իր թույլտվության պատրաստել, օգտագործել, առաջարկել վաճառքի, վաճառել կամ այդ նպատակներով ներմուծել այդ արտադրանքը.

2) եթե արտոնագրի առարկան **եղանակ** է՝ առանց իր թույլտվության օգտագործել այդ եղանակը եւ այդ եղանակով անմիջականորեն ստացված արտադրանքի կիրառումը, ներմուծումը, վաճառքի առաջարկությունը, վաճառքը եւ այլ ձեւով քաղաքացիական շրջանառության մեջ մտցնելը:

Օրենքի **20-րդ հոդվածի** համաձայն գյուտի արտոնագիրը գործում է հայտը ներկայացնելու օրվանից մինչեւ **քսան տարին** լրանալը պայմանով, որ ժամանակին վճարվեն

արտոնագիրն ուժի մեջ պահելու համար սահմանված տարեկան պետական տուրքերը: Արտոնագրով տրվող իրավունքն ունի **տարածքային բնույթ**, քանի որ գործում է ՀՀ տարածքում: Ի պատասխան արտոնագրով ստացած բացառիկ իրավունքի՝ գյուտի արտոնագրի հայտ ներկայացնող անձը պարտավոր է հայտում մանրամասն ու ճշգրտորեն նկարագրել գյուտը՝ դրա **էությունը հանրությանը բացահայտելու** նպատակով: Օրենքի **52 եւ 53-րդ հոդվածները** սահմանում են, որ հայտը պետք է պարունակի գյուտի նկարագրությունը, որը պետք է պարզ եւ հստակ բացահայտի գյուտը տվյալ բնագավառի մասնագետի կողմից դա իրականացնելու համար բավարար չափով: Օրենքի **55-րդ հոդվածը** սահմանում է, որ Գործակալությունը հայտը հրապարակում է այն ներկայացնելու թվականից, իսկ եթե խնդրարկվում է առաջնություն՝ առաջնության թվականից տասնութ ամիս լրանալուց հետո: Յուրաքանչյուր ամիս տրված արտոնագրերի մասին տեղեկությունները Գործակալությունը հրապարակում է «Արդյունաբերական սեփականություն» պաշտոնական տեղեկագրում:

Նշված տեղեկությունների հրապարակմանը զուգահեռ Գործակալությունը հրապարակում է նաեւ հայտում ներկայացված նկարագրությունը:

Ինչ է գյուտը

Սովորաբար արտոնագրային լեզվով **գյուտը** բնութագրվում է որպես **տեխնիկական խնդրի նոր եւ նորարարական լուծում**: Այն կարող է վերաբերել նոր արտադրանքի կամ եղանակի ստեղծմանը կամ հանդիսանալ արդեն հայտնի արտադրանքի կամ եղանակի **հետագա կատարելագործում**: Բնության մեջ արդեն գոյություն ունեցող երեւույթի պարզապես հայտնագործումը սովորաբար գյուտ չի համարվում, քանի որ գյուտի ստեղծման համար պետք է ներդնել մարդկային մտքի խորաթափանցություն, ստեղծագործական ընդունակություն եւ գյուտարարություն: Օրենքի **9-րդ հոդվածի** համաձայն որպես գյուտ պահպանվում է ցանկացած բնագավառի տեխնիկական լուծում, որը վերաբերում է արտադրանքին (մասնավորապես՝ սարքին, նյութին, կենսատեխնոլոգիական արգասիքին) կամ եղանակին (նյութական միջոցների օգնությամբ նյութական օբյեկտի վրա գործողությունների իրականացման գործընթացին):

Թեեւ ժամանակակից գյուտերի մեծ մասը հանդիսանում է զգալի աշխատանքի եւ գիտահետազոտական ու փորձարարա-կոնստրուկտորական աշխատանքների երկարաժամկետ ներդրումների արդյունք, գյուտարարներին կամ ձեռնարկություններին շատ հաճախ զգալի եկամուտ եւ շահույթ են բերում բազմաթիվ տեխնիկական կատարելագործումներ, որոնք բավականին պարզ են, ոչ թանկ եւ ունեն շուկայական բարձր արժեք:

ԳՅՈՒՏԻ ՆԿԱՐԱԳՐՈՒԹՅՈՒՆ (11) 2192 A2

(54) **Ձողով սեղմիչ-ձգող գործիք**

(57) Գյուտը վերաբերում է ձեռքի գործիքներին, մասնավորապես՝ ձողով սեղմիչ-ձգող գործիքներին, որոնք նախատեսված են դետալները սեղմելու և այդ վիճակում պահելու համար։

Սեղմիչ-ձգող գործիքն ունի ձող, նրա երկու ծայրերին սեռակցվելու և ապասեռակցվելու հնարավորություն ունեցող անշարժ սեղմաշուրթի հանգույց և ձողի վրա սահելու և նրա վրա սեռակցվելու հնարավորություն ունեցող, շարժական սեղմաշուրթը կրող շարժական սեղմաշուրթի հանգույց։

Անշարժ սեղմաշուրթի հանգույցն ունի իրան, նրա նկատմամբ դարձի հնարավորություն ունեցող և նշված իրանի նկատմամբ զսպանակված անշարժ սեղմաշուրթ, որի վրա ամրակցված է ձողի վրա սեռակցման միջոցը։

Շարժական սեղմաշուրթի հանգույցն ունի շարժական սեղմաշուրթը կրող իրան, որին ամրակցված է հետևի բռնակը։ Իրանի խոռոչում տեղակայված են նրա նկատմամբ զսպանակված և ձողի վրա սահելու և նրա վրա սեռակցվելու հնարավորություն ունեցող շարժիչ լծակներ, իրանի առջևում տեղակայված են արգելակման լծակը և առջևի բռնակը, որն ունի իրանի նկատմամբ դարձի հնարավորություն և նախատեսված է շարժիչ լծակների հետ փոխազդելու և սեղմաշուրթերի միջև դետալը սեղմելու համար։

Բարձրացվում է գործիքի օգտագործման հարմարավետությունը, ճնկ.։

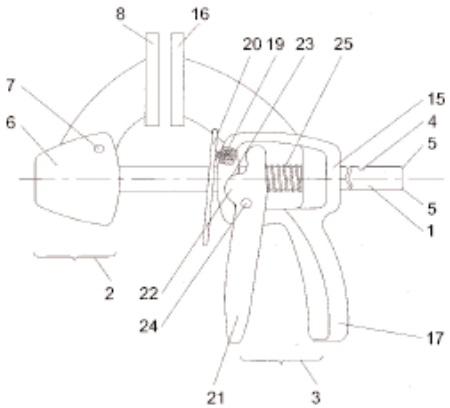

Նկ. 1

Գյուտերի շարժիչ ուժը

Կարեւոր է հասկանալ գյուտի եւ նորարարության միջեւ տարբերությունը:

Գյուտը վերաբերում է տեխնիկայի որոշակի բնագավառում խնդրի տեխնիկական լուծմանը: Այն կարող է հանդիսանալ նորարարական գաղափար, իրենից ներկայացնել աշխատող մոդել կամ փորձնական օրինակ: **Նորարարությունը** վերաբերում է գյուտը շուկայի համար պիտանի արտադրանքի կամ եղանակի վերածելուն: Ձեռնարկությունների նորարարական գործունեությամբ զբաղվելու հիմնական պատճառներն են.

- արտադրական գործընթացների կատարելագործումը՝ ծախսերը նվազեցնելու ու աշխատանքի արտադրողականությունը բարձրացնելու նպատակով,
- սպառողների պահանջները բավարարող նոր արտադրանքի թողարկումը,
- մրցակիցների շարքում առաջինը լինելը կամ շուկայում իր սեկտորի ընդլայնումը,
- ձեռնարկությունների եւ պատվիրատուների տնտեսական գործունեության առկա եւ առաջացող պահանջներին ստեղծվող տեխնոլոգիաների համապատասխանության ապահովումը,
- այլ ձեռնարկությունների տեխնոլոգիաների տեխնիկական կախվածությունից զգուշանալը:

Ժամանակակից տնտեսությունում ձեռնարկության նորարարական գործունեության կառավարումը պահանջում է արտոնագրային համակարգի լավ գիտելիքներ, որպեսզի հնարավոր լինի առավելագույն օգուտ քաղել՝ օգտագործելով իր նորարարական եւ ստեղծագործական պոտենցիալը, հաստատել շահավետ գործարար հարաբերություններ այլ արտոնագրատերերի հետ եւ խուսափել այլ անձանց պատկանող տեխնոլոգիաների ապօրինի օգտագործումից: Ի տարբերություն ավելի վաղ տարիների՝ ժամանակակից շատ նորարարություններ իրենցից ներկայացնում են բարդ օբյեկտներ՝ հիմնված մի շարք արտոնագրված գյուտերի վրա, որոնց նկատմամբ իրավունքները կարող են պատկանել տարբեր արտոնագրատերերի:

Ինչու է անհրաժեշտ գյուտն արտոնագրել

Ապրանքների շրջանառության կարճ կյանքն ու աճող մրցակցությունը հսկայական ազդեցություն են գործում ձեռնարկության վրա՝ ստիպելով նրան դառնալ նորարար կամ ձեռք բերել այլ ձեռնարկությունների նորարարությունները ներքին եւ արտաքին շուկայում մրցունակությունը պահպանելու նպատակով: Արտոնագրով տրված բացառիկ իրավունքները կարող են վճռական նշանակություն ունենալ եռանդ, ռիսկ եւ դինամիկ զարգացում պահանջող բիզնես միջավայրում նորարարական ձեռնարկությունների բարգավաճման համար:

Գյուտերի արտոնագրման հիմնական նպատակները.

- **շուկայում ամուր դիրք եւ մրցունակության առավելություն.** արտոնագիրը բացառիկ իրավունք է տալիս արտոնագրատիրոջը արգելել այլ անձանց՝ օգտագործելու արտոնագրված գյուտը առեւտրային նպատակով կամ դադարեցնել այդպիսի օգտագործումը, ինչը նվազեցնում է անվստահությունը, ռիսկն ու մրցունակությունը այն անձանց կողմից, ովքեր ապօրինի օգտագործում կամ կրկնօրինակում են արտոնագրված արտադրանքը: Եթե ձեր ընկերությունը արտոնագրված գյուտը, որը չափազանց բարձր արժեք ունի, օգտագործելու թույլտվություն է ստացել, դրանով կարող է խոչընդոտ ստեղծել իր մրցակիցների համար, ովքեր ծրագրում են շուկա դուրս գալ նույնպիսի գյուտով: Դա ձեզ կօգնի գերակայող դիրք գրավել շուկայի համապատասխան սեկտորում:
- **էլ ավելի բարձր եկամուտ կամ շահույթ ներդրումներից.** եթե ձեր ձեռնարկությունը ծախսել է զգալի ժամանակ ու միջոցներ գիտահետազոտական ու փորձարարա-կոնստրուկտորական աշխատանքների (հետազոտություն եւ զարգացում (R&D) անցկացման համար, ստեղծված գյուտերի արտոնագրային պահպանությունը կօգնի փոխհատուցել այդ ծախսերն ու ավելի մեծ եկամուտ ստանալ ներդրումներից:
- **լրացուցիչ եկամուտներ լիցենզավորված գործունեությունից կամ արտոնագիրն այլ անձի զիջելուց.** որպես արտոնագրատեր դուք կարող եք գյուտի նկատմամբ ձեր իրավունքները լիցենզային պայմանագրով փոխանցել այլ անձանց միանվագ գումարի կամ օգտագործումից ստացվող եկամուտներից տոկոսների (հոնորար) դիմաց, որը ձեր ընկերության կամ ձեռնարկության համար լրացուցիչ եկամտի աղբյուր կհանդիսանա: Արտոնագրի **վաճառքը** (կամ զիջումը) նշանակում է սեփականության իրավունքի փոխանցում, մինչդեռ **լիցենզավորումը** նշանակում է տալ լիցենզային պայմանագրով որոշված պայմաններով միայն գյուտի օգտագործման թույլտվություն: Այս հարցերը կարգավորված են Օրենքի **42-րդ հոդվածով**:
- **տեխնոլոգիաների հասանելիություն լիցենզիաների փոխադարձ փոխանակման միջոցով.** եթե ձեր ընկերությունը շահագրգռված է ձեռք բերել այլ անձանց պատկանող տեխնոլոգիաներ, դուք կարող եք օգտագործել ձեր ընկերությանը պատկանող արտոնագրերը լիցենզիաների փոխադարձ փոխանակման վերաբերյալ պայմանագրերի կնքման բանակցություններ վարելիս, որի շրջանակում երկու կողմերը փոխադարձաբար իրավունք են ստանում օգտագործել մեկ կամ մի քանի արտոնագիր տվյալ պայմանագրով որոշված պայմաններով:
- **նոր շուկայի հասանելիություն.** արտոնագրերի լիցենզավորումը (իսկ որոշ երկրներում՝ նաեւ արտոնագրի հայտի քննարկման փուլում) այլ ձեռնարկություններին կարող է ձեզ նոր

շուկաներ հասանելի դարձնել, որոնք անհասանելի են այլ դեպքերում: Դրա համար գյուտը պետք է պահպանություն ստանա նաեւ արտասահմանյան համապատասխան շուկաներում:

- **իրավախախտումների վտանգի նվազեցում.** արտոնագրային պահպանություն ձեռք բերելով կարող եք արգելել այլ անձանց՝ արտոնագրել նույն գյուտը, ինչպես նաեւ նվազեցնել այլ անձանց իրավունքների խախտման հավանականությունը ձեր արտադրանքը առեւտրային նպատակով օգտագործելու դեպքում: Թեւե արտոնագիրն ինքը չի ապահովում գյուտն «ազատ օգտագործելու» իրավունք, այն արգելում է այլ անձանց արտոնագրել նույն կամ նման գյուտերը եւ հաստատում է, որ արտոնագրված գյուտը նոր է եւ էականորեն տարբերվում է «տեխնիկայի հայտնի մակարդակից»:
- **ընդունելի տոկոսադրույքով սուբսիդիաներ եւ/կամ ներդրումներ ներգրավելու հնարավորությունների աճ**. արտոնագրի նկատմամբ սեփականության իրավունքը (կամ այլ անձանց պատկանող արտոնագրերի օգտագործման լիցենզիա ստանալը) կարող է նպաստել արտադրանքը շուկա մղելու համար ֆինանսական միջոցներ ընդգրկելու հնարավորությունների աճին: Որոշ բնագավառներում (օրինակ՝ կենսատեխնոլոգիայի) համատեղ ներդրողներ ընդգրկելու համար հաճախ մի շարք արտոնագրեր ստանալու անհրաժեշտություն է առաջանում:
- **իրավախախտողների դեմ միջոցներ ձեռնարկելու հզոր միջոց.** արտոնագրով տրվող բացառիկ իրավունքների արդյունավետ պաշտպանության նպատակով երբեմն կարող է դատական պարզաբանումների կամ ձեր ունեցած արտոնագրերի տվյալները այն անձանց հասանելի դարձնելու անհրաժեշտություն առաջանալ, որոնք խախտում են արտոնագրերով ձեզ պատկանող իրավունքները: Արտոնագրի առկայությունը զգալիորեն բարձրացնում է ձեր հնարավորությունները՝ հաջողությամբ ավարտին հասցնել արտոնագրված գյուտի նկատմամբ իրավունքները ինչ-որ ձեւով խախտած անձանց նկատմամբ դատական գործը:
- **ձեռնարկության դրական հեղինակությունը**. բիզնես գործընկերները, ներդրողները, բաժնետերերը եւ հաճախորդները ձեզ պատկանող բազմաթիվ արտոնագրերի առկայությունը դիտում են որպես ձեռնարկության իրավասության, մասնագիտացվածության, տեխնիկական հնարավորությունների բարձր մակարդակի վկայություն: Դա կարող է օգտակար լինել ֆինանսական միջոցներ ներգրավելու, գործընկերներ որոնելու, ձեր ձեռնարկության հեղինակության եւ շուկայական արժեքի բարձրացման համար: Որոշ ձեռնարկություններ հիշատակում կամ մատնանշում են իրենց արտոնագրերը գովազդում՝ նպատակ ունենալով ստեղծել եւ հանրության լայն

շրջաններին հասանելի դարձնել ձեր ձեռնարկության հեղինակությունը՝ որպես առաջավորի:

Ձեր արտադրանքը պահպանելու ինչպիսի իրավական այլ գործիքներ կան

Սույն ձեռնարկը ուշադրությունը կենտրոնացնում է **արտոնագրերի** վրա: Սակայն կախված արտադրանքի տեսակից, կարող են օգտագործվել մտավոր սեփականության այլ օբյեկտներ, որոնք ենթակա են պահպանության որպես նորարարական արտադրանք, ինչպես ասենք.

- **Օգտակար մոդելները** (հայտնի են նաեւ որպես «կարճաժամկետ արտոնագրեր», «փոքր արտոնագրեր» կամ «նորարարական արտոնագրեր»):

Շատ երկրներում արդեն գոյություն ունեցող արտադրանքի վերաբերյալ ոչ մեծ կամ քիչ կարեւոր կատարելագործումների տեսակները ենթակա են պահպանության որպես օգտակար մոդելներ: Օրենքի **15-րդ հոդվածի** համաձայն՝ որպես օգտակար մոդել օրենքով սահմանված կարգով պահպանվում է նոր եւ արդյունաբերորեն կիրառելի այն լուծումը, որը վերաբերում է արտադրանքին (մասնավորապես՝ սարքին, նյութին) կամ եղանակին:

- **Առեւտրային գաղտնիք.**

ձեռնարկատիրական գործունեությունը վարելու վերաբերյալ տեղեկատվությունը կարող է պահպանվել որպես գաղտնի կամ չբացահայտված՝

ԳՅՈՒՏԻ ՆԿԱՐԱԳՐՈՒԹՅՈՒՆ (11) 1655 A2

(54) **Միանգամյա օգտագործման սպասքի պատրաստման եղանակ**

(57) Գյուտը վերաբերում է միանգամյա օգտագործման սպասքի պատրաստման եղանակներին, մասնավորապես՝ սառցե սպասքի պատրաստմանը:

Հեղուկը լցնում են կաղապարի մեջ եւ ենթարկում սառեցման: Կաղապարի հատակին պատրաստում են օղակաձեւ առվակ, որի մեջ բացակով տեղադրում են քարակապատ ներդրակ՝ ներդրակի բկանցքում սառցե քարանք տեղանալու համար: Հեղուկի սառեցումից հետո ստացված սպասքը կաղապարից հանում են ներդրակի եւ սառցե քարանքի հետ միասին:

Թացառվում է սառույցի հալվելու դեպքում դրա ներթափանցումը սպասքի պարունակության մեջ եւ կրկնակաս օգտագործման հնարավորությունը, 1 նկ.:

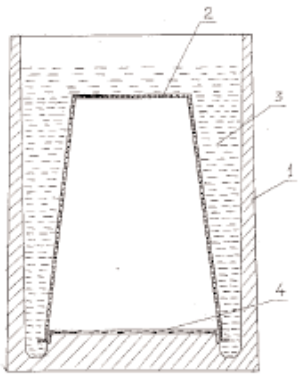

- եթե հայտնի չէ այդ տեղեկատվությանն առնչվող անձանց,
- իրենից առեւտրային արժեք է ներկայացնում, քանի որ գաղտնի է,
- տնօրինող անձը ձեռնարկում է տեղեկատվությունը գաղտնի պահելու ողջամիտ քայլեր (օրինակ սահմանափակել դրանց հասանելիությունը «միայն անհրաժեշտության դեպքում» պայմանով, կամ պայմանագիր կնքել գյուտի գաղտնիությունը պահպանելու կամ էությունը չբացահայտելու վերաբերյալ:

Գաղտնի կամ չբացահայտված տեղեկատվությունը պաշտպանվում է **Հայաստանի Հանրապետության քաղաքացիական օրենսգրքով եւ «Տնտեսական մրցակցության պաշտպանության մասին»** 2000թ. նոյեմբերին ընդունված ՀՀ օրենքով: Այդ օրենքի **16-րդ հոդվածի** դրույթների համաձայն գաղտնի կամ չբացահայտված են համարվում տեխնիկական, կազմակերպչական կամ առեւտրային տեղեկատվությունները, այդ թվում արտադրության գաղտնիքները (նոու –հաու).

- եթե դրանք հայտնի կամ դյուրամատչելի չեն տվյալ կարգի տեղեկատվության հետ սովորաբար առնչվող անձանց համար,
- երրորդ անձանց անհայտ լինելու ուժով ունեն իրական կամ հնարավոր որոշակի արեւտրային արժեք, բայց բացակայում են օրինական հիմքերով դրանց ազատորեն ստանալու հնարավորությունները,
- օրինական տնօրինող ֆիզիկական կամ իրավաբանական անձի կողմից ձեռնարկվել են տեղեկատվությունն առկա համգամանքներում գաղտնի պահելու ողջամիտ քայլեր, որոնք կարող են արտահայտված լինել համապատասխան պայմանագրի կնքման եւ /կամ դրա պայմանների ապահովման, նախազգուշական այլ միջոցների ձեռնարկման տեսքով՝ պահպանելով այն նույնականացման տեղեկակիրներում՝՝ փաստաթղթերի, համակարգչային ֆայլերի, տեսագրման եւ ձայնագրման ժապավենների, տվյալ տեղեկատվությունը մարմնավորող իրի տեսքով եւ այլն:
- **արդյունաբերական նմուշ.** առարկայի արտաքին տեսքը, զարդանախշերը կամ էսթետիկական առանձնահատկությունները, գույները, ուրվագծերը, կառուցվածքը ապահովում են առարկայի՝ որպես արդյունաբերական նմուշի պահպանունակությունը: Օրենքի **22-րդ հոդվածի** համաձայն՝ որպես արդյունաբերական նմուշ օրենքով սահմանված կարգով պահպանվում է իրի արտաքին տեսքը բնորոշող այն լուծումը, որը նոր է եւ ինքնատիպ: Օրենքի **26-րդ հոդվածը** սահմանում է, որ արդյունաբերական նմուշի գրանցման հիման վրա դրա իրավատիրոջն ընձեռվում է այն օգտագործելու եւ առանց իր թույլտվության երրորդ անձանց կողմից դրա օգտագործումն արգելելու բացառիկ իրավունք: Օգտագործումը կարող է վերա-

բերել, մասնավորապես, դրա պատրաստմանը, վաճառքի առաջարկությանը, վաճառքին, ներմուծմանը կամ նմուշը ներառող կամ այն մարմնավորող արտադրանքի օգտագործմանը, ինչպես նաեւ այդ նպատակներով դրա պահեստավորմանը: Գրանցված արդյունաբերական նմուշի համար տրվում է **արդյունաբերական նմուշի գրանցման վկայագիր**: Արդյունաբերական նմուշի վկայագիրը տրվում է այն անձին, որի անունով գրանցված է արդյունաբերական նմուշը:

Արդյունաբերական նմուշի **վկայագիրը** հաստատում է արդյունաբերական նմուշի գրանցման փաստը, առաջնությունը, ինչպես նաեւ դրա նկատմամբ բացառիկ իրավունքը:

Օրենքի **28-րդ հոդվածի** 2-րդ մասը սահմանում է, որ արդյունաբերական նմուշը կարող է չգրանցվել օրենքով սահմանված կարգով եւ իր ստեղծման կամ ցանկացած ձեւով ամրագրման օրվանից կարող է օրենքով սահմանված կարգով պահպանվել որպես հեղինակային իրավունքի օբյեկտ:

Օրենքի **29-րդ հոդվածի** համաձայն արդյունաբերական նմուշը կարող է պահպանվել հայտի ներկայացման թվականից սկսած **5 տարի** ժամկետով՝ երկարաձգման հնարավորությամբ (ընդհանուր առմամբ մինչեւ 25 տարին լրանալը): Գրանցումն իրականացվում է Հայաստանի Հանրապետության էկոնոմիկայի նախարարության Մտավոր սեփականության գործակալության կողմից: Մանրամասն տեղեկություններ կարող եք ստանալ այցելելով www.aipa.am ինտերնետային կայքը:

- **ապրանքային նշան** . դրանք այն նշաններն են (օրինակ՝ բառ, լոգո, գույն կամ դրանց համակցությունը), որոնց օգնությամբ որեւէ անձի ապրանքները տարբերվում են այլ անձի նույնատիպ ապրանքներից:

Ապրանքային նշանի նկատմամբ բացառիկ իրավունքներն ապահովվում են «Ապրանքային նշանների մասին» Հայաստանի Հանրապետության օրենքի համաձայն դրա գրանցման հիմքով: Ապրանքային նշանների գրանցումն իրականացվում է Հայաստանի Հանրապետության էկոնոմիկայի նախարարության Մտավոր սեփականության գործակալության կողմից: Մանրամասն տեղեկություններ կարող եք ստանալ այցելելով www.aipa.am ինտերնետային կայքը:

- **հեղինակային իրավունք եւ հարակից իրավունքներ.** գրականության եւ արվեստի բնօրինակ ստեղծագործությունները կարող են պահպանվել հեղինակային կամ հարակից իրավունքներով: Պահպանությունը տարածվում է ստեղծագործությունների չափազանց լայն շրջանակի վրա, որը ներառում է նաեւ համակարգչային ծրագրերը:

«Հեղինակային իրավունքի եւ հարակից իրավունքների մասին» Հայաստանի Հանրապետության 2006թ. օրենքը սահմանում է հեղինակային իրավունքի եւ հարակից իրավունքների իրա-

վատերերի անձնական ոչ գույքային եւ գույքային բացառիկ իրավունքները, ինչպես նաեւ այդ իրավունքների պահպանության ժամկետները:
Մանրամասն տեղեկությունների համար կարող եք այցելել www.aipa.am ինտերնետային կայքը եւ ծանոթանալ «Հեղինակային իրավունքի եւ հարակից իրավունքների մասին» Հայաստանի Հանրապետության 2006թ. օրենքին:

- **բույսերի նոր սորտեր.** այն ֆիզիկական անձը կամ անձանց խումբը, որ ստեղծել է բույսի նոր սորտ, համարվում է/են այդ սորտի հեղինակը: Արհեստական ճանապարհով ստացված եւ գոյություն ունեցող բույսերի սորտերից մեկ կամ մի քանի տարբերակիչ տնտեսական հատկանիշներ ունեցող բույսի ստացված սորտը համարվում է **սելեկցիոն նվաճում** (մանրամասն տեղեկությունների համար կարող եք այցելել www.upov.int ինտերնետային կայքը):

Սելեկցիոն նվաճման իրավունքը Հայաստանում պահպանվում է **«Սելեկցիոն նվաճումների պահպանության մասին» Հայաստանի Հանրապետության 1999թ. նոյեմբերի 23-ին ընդունված օրենքով:** Ըստ այդ օրենքի 4-րդ հոդվածի՝ սելեկցիոն նվաճման իրավունքը հաստատագրվում է սելեկցիոն նվաճման **արտոնագրով**: Արտոնագիրը հաստատում է արտոնագրատիրոջ՝ սելեկցիոն նվաճումն օգտագործելու բացառիկ իրավունքը: Արտոնագիր ստացած սելեկցիոն նվաճումը գրանցվում է պետական գրանցամատյանում: Արտոնագրի գործողության ժամկետ սահմանված է **20 տարի**՝ սկսած սելեկցիոն նվաճումը պետական գրանցամատյանում գրանցելու օրվանից: Խաղողի, պտղատու, դեկորատիվ եւ անտառային ծառատեսակների ու դրանց պատվաստակալների արտոնագրի գործողության ժամկետը սահմանված է **25 տարի**: Սելեկցիոն նվաճման արտոնագիրը տրվում է պետական լիազորված մարմնի՝ ՀՀ Գյուղատնտեսության նախարարության կողմից: Մանրամասն տեղեկությունների համար կարող եք դիմել ՀՀ Գյուղատնտեսության նախարարության Սերմերի գործակալություն:

- **ինտեգրալ միկրոսխեմաների տոպոլոգիաներ**. ինտեգրալ միկրոսխեմաների տոպոլոգիաների ստեղծման, իրավական պաշտպանության եւ օգտագործման հետ կապված հարաբերությունները կարգավորվում են **«Ինտեգրալ միկրոսխեմաների տոպոլոգիաների պաշտպանության մասին» Հայաստանի Հանրապետության 1998թ. մարտի 3-ին ընդունված օրենքով** (այսուհետ՝ Օրենք):

Պաշտպանվում է այն **տոպոլոգիան**, որը **յուրօրինակ է**, այսինքն հանդիսանում է հեղինակի ստեղծագործական աշխատանքի արդյունք: Օրենքի **7-րդ հոդվածի** համաձայն տոպոլոգիայի օգտագործման **բացառիկ իրավունքը** (գույքային իրավունքը) պատկանում է հեղինակին կամ այլ իրավատիրոջը եւ հնարավորություն է տալիս նրան իր

հայեցողությամբ արտադրել, տարածել այդպիսի տոպոլոգիայով ինտեգրալ միկրոսխեմաներ, ինչպես նաեւ արգելել դրա օգտագործումը Օրենքին հակասող դեպքերում:

Օրենքի **8-րդ հոդվածը** սահմանում է, որ տոպոլոգիայի նկատմամբ գույքային իրավունքները **պայմանագրի հիման վրա ամբողջովին կամ մասնակիորեն** կարող են փոխանցվել այլ ֆիզիկական կամ իրավաբանական անձանց:

Օրենքի **10-րդ հոդվածով** նախատեսվում է, որ տոպոլոգիայի հեղինակը կամ այլ իրավատերը կարող է անմիջականորեն կամ իր ներկայացուցչի միջոցով ինտեգրալ միկրոսխեմաների (ԻՄՍ) տոպոլոգիայի **պետական գրանցման հայտ** ներկայացնել պետական լիազոր մարմին՝ ՀՀ Մտավոր սեփականության գործակալություն: Գործակալությունը տալիս է ԻՄՍ-ների տոպոլոգիաների պետական գրանցման **վկայական**: Տոպոլոգիայի օգտագործման բացառիկ իրավունքը գործում է **տասը** տարի: Մանրամասն տեղեկությունների համար կարող եք այցելել www.aipa.am ինտերնետային կայքը:

Եթե գյուտը արտոնագրաունակ է, արդյոք միշտ է անհրաժեշտ արտոնագրային պահպանությունը

Ոչ միշտ: Եթե գյուտը արտոնագրաունակ է, դրանից ոչ միշտ է հետեվում, որ այն կհանգեցնի առեւտրային արժեք ներկայացնող տեխնոլոգիայի կամ արտադրանքի ստեղծման: Այդ պատճառով, նախքան գյուտի արտոնագրի հայտ ներկայացնելը կարեւոր է մանրամասնորեն կշռադատել արտոնագրման դրական եւ բացասական կողմերը եւ վերլուծել հնարավոր տարբերակները: Արտոնագիր ստանալը, գործողության մեջ պահելը եւ արտոնագրային իրավունքները պաշտպանելը կարող է թանկարժեք ու դժվարին գործ լինել: Արտոնագրի հայտ ներկայացնելը կամ չներկայացնելը զուտ առեւտրային որոշում է եւ հիմնվում է գյուտի տնտեսապես օգտակար պահպանություն ձեռք բերելու հնարավորությանը, որը, ամենայն հավանականությամբ, օգուտներ կապահովի գյուտի առեւտրային օգտագործումից: Նախքան գյուտի արտոնագրի հայտ ներկայացնելու որոշում կայացնելը անհրաժեշտ է հաշվի առնել հետեւյալ գործոնները.

- կա արդյոք շուկա գյուտի համար,
- ինչպիսին են ձեր գյուտի այլընտրանքներն ու ինչպես են դրանք հակադրվում ձեր գյուտին,
- պիտանի է գյուտը արդեն գոյություն ունեցող արտադրանքի կատարելագործման կամ նորը մշակելու համար: Եթե այո, ինչպես է համապատասխանում ձեր ձեռնարկության գործունեության ռազմավարությանը,
- գոյություն ունեն արդյոք պոտենցիալ լիցենզառուներ կամ ներդրողներ, ովքեր կցանկանան մասնակցել գյուտը շուկայում առաջ մղելու գործին,

- ինչպիսի արժեք կունենա գյուտը ձեր ընկերության կամ մրցակիցների համար,
- «հետադարձ նախագծման» մեթոդներով ինչքանով հեշտ կարող է ձեր արտադրանքի հիման վրա վերաստեղծվել գյուտը կամ «շրջանցվել»,
- ինչպիսին է հավանականությունը, որ այլ անձինք, հատկապես մրցակիցները, նույնպես կկարողանան ստեղծել եւ արտոնագրել այն, ինչ դուք արդեն ստեղծել եք,
- կծածկի՞ արդյոք շուկայում մենաշնորհային դիրքից սպասվող եկամուտը արտոնագրման ծախսերը,
- որ գյուտերի վերաբերյալ կարելի է ստանալ մեկ կամ մի քանի արտոնագիր, ինչպիսին կլինի ձեռք բերված պահպանությունն ու արդյոք այն կլինի տնտեսապես շահավետ,
- արդյոք հեշտ կլինի արտոնագրային իրավունքի խախտումների հայտնաբերումը, պատրաստ եք դուք ժամանակ եւ ֆինանսական միջոցներ ծախսել այդ իրավունքները պաշտպանելու համար:

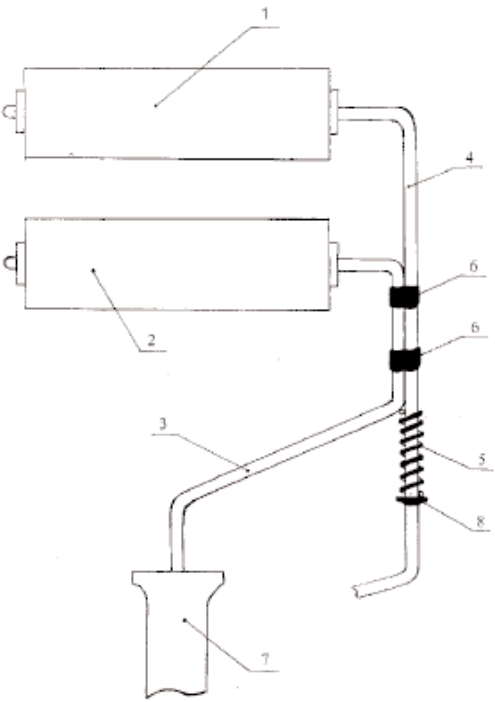

ԳՅՈՒՏԻ ՆԿԱՐԱԳՐՈՒԹՅՈՒՆ (11) **2217 A**

(54) **Ներկապատման սարք**

(57) Գյուտը վերաբերում է շինարարությանը, մասնավորապես՝ ներկապատման ձեռքի հարմարանքներին։

Սարքն ունի երկու զուգահեռ ներկապատման հոլովակներ։ Դրանց միջև եղած հեռավորությունը կարգավորվում է՝ կախված ներկվող իրի հաստությունից։ Հոլովակների սեղմումը ներկվող մակերևույթներին իրականացվում է զսպանակի միջոցով։

Ապահովվում է իրերի երկու հակադիր մակերևույթների միաժամանակյա ներկապատումը, 1 նկ.։

Արտոնագի՞ր թե՝ գաղտնիություն

Եթե գյուտը ամենայն հավանականությամբ բավարարում է արտոնագրաունակության պայմաններին, ձեր ձեռնարկությունը ընտրության առաջ կկանգնի. պահպանել գյուտը որպես առեւտրային գաղտնիք, արտոնագրել, թե պայմաններ ապահովել, որ ոչ ոք չկարողանա արտոնագրել այդ գյուտը դրա էությունը բացահայտելու հետեվանքով (դա սովորաբար անվանում են **պաշտպանիչ հրատարակություն**), դրանով իսկ տեղափոխելով գյուտը «հանրության սեփականության» ոլորտ:

Կախված երկրում գոյություն ունեցող օրենսդրական համակարգից, առեւտրային գաղտնիքը կարող է պաշտպանվել անբարեխիղճ մրցակցության մասին օրենքի ուժով, մեկ կամ մի քանի այլ օրենքների հատուկ դրույթներով, գաղտնի տեղեկատվությունը պաշտպանելու նախադեպի, աշխատակիցների, խորհրդատուների, պատվիրատուների եւ գործընկերների հետ պայմանագրային դրույթների կամ վերոնշյալ հանգամանքների ամբողջության հիման վրա: Հայաստանում **գաղտնի տեղեկատվությունը պաշտպանվում է Հայաստանի Հանրապետության քաղաքացիական օրենսգրքով եւ 2000թ. նոյեմբերին ընդունված «Տնտեսական մրցակցության պաշտպանության մասին» ՀՀ օրենքի՝ անբարեխիղճ մրցակցության պաշտպանությանը վերաբերող դրույթներով (5-րդ գլուխ):** Անբարեխիղճ մրցակցության մասին դրույթները թույլ են տալիս ձեզ գործողություններ իրականացնել մրցակիցների անազնիվ ձեռնարկատիրական գործունեության կամ վարքագծի դեմ, ինչպես նաեւ դիմելով դատարան՝ դադարեցնել անբարեխիղճ մրցակցությունը: Այդ օրենքի դրույթների խախտումը հանգեցնում է Հայաստանի Հանրապետության օրենսդրությամբ նախատեսված պատասխանատվության:

Որպես առեւտրային գաղտնիք պահպանության առավելությունները.

- Առեւտրային գաղտնիքի գրանցումը որեւէ ծախս չի պահանջում.
- Որպես առեւտրային գաղտնիք պահպանությունը բացահայտում կամ պետական մարմնում գրանցում չի պահանջում, ընդ որում գյուտի էությունը ենթակա չէ հրապարակման.
- Որպես առեւտրային գաղտնիք պահպանության ժամկետը ժամանակային սահմանափակում չունի.
- Առեւտրային գաղտնիքն ունի անհապաղ ազդեցություն:

Գյուտերը որպես առեւտրային գաղտնիք պահպանելու թերությունները.

- Եթե առեւտրային գաղտնիքն ամփոփված է նորարարական արտադրանքում, այլ անձինք կարող են բացահայտել դա «հետադարձ նախագծման» մեթոդներով եւ հետո միայն իրավասու կլինեն օգտվել դրանից.
- Առեւտրային գաղտնիքի պահպանության ռեժիմն արդյունավետ է միայն գաղտնի տեղեկատվության անօրինական ստացման, օգտագործման կամ բացահայտման դեպքում.

• Եթե առեւտրային գաղտնիքը բացահայտվել է հրապարակայնորեն, ցանկացած անձ, ում այդ տեղեկատվությունը հասանելի է դարձել, իրավունք ունի այն օգտագործել.
• Առեւտրային գաղտնիքի նկատմամբ իրավունքներն ավելի դժվար է պաշտպանել, քանի որ պաշտպանության մակարդակն ավելի թույլ է, քան արտոնագիր ստանալու դեպքում, եւ
• Առեւտրային գաղտնիքի բովանդակությունը կարող է արտոնագրվել այլ անձանց կողմից, ովքեր կարող են ինքնուրույն ստեղծել նույնպիսի գյուտ օրինական ճանապարհով:

Արտոնագրով պահպանությունն ու առեւտրային գաղտնիքի ռեժիմով պահպանությունը դիտվում են որպես գյուտերի պահպանության այլընտրանքային միջոցներ, դրանք շատ հաճախ լրացնում են մեկը մյուսին: Պատճառն այն է, որ արտոնագրերի հայտերը սովորաբար գաղտնի են պահում գյուտերի էությունն այնքան ժամանակ, մինչեւ արտոնագրային գերատեսչությունը հրապարակի արտոնագրի հայտը: Բացի դրանից, շատ հաճախ առեւտրային գաղտնիքի ռեժիմով են պահպանվում արտադրության բազմաթիվ արժեքավոր գաղտնիքներ («նոու-հաու»), որոնք վերաբերում են արտոնագրված գյուտի հաջող օգտագործմանը:

Ինչը կարելի է արտոնագրել

Գյուտը արտոնագրային պահպանության ներկայացնելու համար այն պետք է բավարարի մի շարք պահանջներ , մասնավորապես, որ ստեղծված գյուտը՝

- պարունակում է **արտոնագրաունակ օբյեկտ** (արտոնագրաունակության պահանջ),
- **նոր է** (նորության պահանջ),
- ունի **գյուտարարության մակարդակ** (ոչ ակնհայտության պահանջ),
- **արդյունաբերորեն կիրառելի է** (օգտակարության պահանջ), եւ
- հստակ ու լրիվ **բացահայտված է** արտոնագրի հայտում (բացահայտման վերաբերյալ պահանջ):

Այս պահանջների էությունը հասկանալու համար անհրաժեշտ է ուսումնասիրել այն ամենը, որ տեխնիկայի ձեզ հետաքրքրող բնագավառում արտոնագրվել է նախկինում այլ անձանց կողմից: Այդ նպատակով անհրաժեշտ է օգտվել արտոնագրային տվյալների բազայից:

Օգտակար մոդելներ

Օգտակար մոդելների մի շարք առանձնահատկություններն են.

- Օգտակար մոդելներին տրվող պահպանության պայմաններն այնքան խիստ չեն, քանի որ «գյուտարարական մակարդակի» առկայության պահանջը կարող է մեղմացված լինել կամ ընդհանրապես բացակայել:
- Օգտակար մոդելներին տրվող պահպանության գործընթացը սովորաբար ավելի կարճ է եւ ավելի հեշտ, քան արտոնագրերի դեպքում:
- Որպես կանոն ձեռքբերման եւ ուժի մեջ պահելու համար տուրքերն ավելի ցածր են, քան արտոնագրերի դեպքում:
- Օգտակար մոդելների պահպանության առավելագույն ժամկետը սովորաբար ավելի կարճ է, քան գյուտերի դեպքում:
- Որոշ երկրներում օգտակար մոդելները կարող են սահմանափակվել տեխնիկայի որոշակի բնագավառներով եւ կարող են վերաբերել միայն արտադրանքին (ոչ թե եղանակին):
- Որպես կանոն օգտակար մոդելի հայտը կամ արդեն գրանցված օգտակար մոդելը կարելի է փոխակերպել գյուտի հայտի:

Օրենքի **15-րդ հոդվածը** սահմանում է օգտակար մոդելի արտոնագրաունակության պայմանները, ըստ որի որպես օգտակար մոդել՝ օրենքով սահմանված կարգով պահպանվում է նոր եւ արդյունաբերորեն կիրառելի այն լուծումը, որը վերաբերում է արտադրանքին (մասնավորապես՝ սարքին, նյութին) կամ եղանակին: Ինչպես տեսանք օգտակար մոդելների արտոնագրաունակության պայմանների թվում բացակայում է գյուտարարական մակարդակի վերաբերյալ պահանջը: Ի տարբերություն գյուտերի՝ օգտակար մոդելների արտոնագիրը տրվում է շատ ավելի կարճ ժամկետում, մոտավորապես 2-6 ամսվա ընթացքում (գյուտերի դեպքում անհրաժեշտ է 3-18 ամիս) եւ դրանց համար վճարվող պետական տուրքերը նույնպես ավելի ցածր են սահմանված: Վճարվող տուրքերի չափերը մանրամասնորեն կարգավորված են «Պետական տուրքի մասին » ՀՀ օրենքի 18-րդ հոդվածի դրույթներով (տես՝ www.aipa.am ինտերնետային կայքը):

Օրենքի **21-րդ հոդվածը** սահմանում է օգտակար մոդելի արտոնագրի գործողության ժամկետը: Օգտակար մոդելի արտոնագիրը գործում է հայտը ներկայացնելու օրվանից մինչեւ **10 տարին** լրանալը, ի տարբերություն գյուտի արտոնագրի, որի գործողության ժամկետը սահմանված է 20 տարի:

Օրենքի **52-րդ հոդվածի** համաձայն մինչեւ գյուտի արտոնագիր տալու մասին պետական լիազոր մարմնի որոշման կայացումը հայտատուն կարող է դիմում ներկայացնել պետական լիազոր մարմին՝ Գործակալություն, տվյալ գյուտի հայտն օգտակար մոդելի հայտի փոխակերպելու խնդրանքով: Հայտատուի դիմումի

համաձայն Գործակալությունը գյուտի հայտը փոխակերպում է օգտակար մոդելի հայտի, եթե այն համապատասխանում է օրենքով սահմանված պահանջներին: Օգտակար մոդելի հայտը նույնպես կարող է փոխակերպվել գյուտի հայտի մինչեւ օգտակար մոդելի արտոնագիր տալու վերաբերյալ պետական լիազոր մարմնի որոշման ընդունումը:

Ինչ է արտոնագրաունակ օբյեկտը

Շատ ազգային եւ տարածաշրջանային օրենքներով սահմանվում է այն օբյեկտների ցանկը, որոնք ենթակա չեն արտոնագրման որպես գյուտ: Օրենքի **10-րդ հոդվածի** համաձայն այդպիսի օբյեկտներ են.

- գիտական հայտնագործությունները.
- գիտական տեսությունները, մաթեմատիկական մեթոդները, տեղեկատվության սովորական տրամադրումը.
- տնտեսության կազմակերպման եւ ղեկավարման եղանակները.
- պայմանական նշանները, կարգացուցակները եւ կանոնները.
- մտավոր գործունեության եղանակները.
- հաշվիչ մեքենաների ալգորիթմները.
- կառույցների, շենքերի, տարածքների հատակագծերի սխեմաները եւ նախագծերը.
- իրի արտաքին տեսքին վերաբերող այն լուծումները, որոնք ունեն միայն գեղագիտական նշանակություն.
- ինտեգրալ միկրոսխեմաների տոպոլոգիաները:

Իրավական պահպանության ենթակա չեն այն գյուտերը, որոնց օգտագործումը հակասում է հասարակության շահերին, մարդասիրության եւ բարոյականության սկզբունքներին: Արտոնագրաունակ գյուտեր չեն համարվում նաեւ՝

- բույսերի սորտերը եւ կենդանիների ցեղատեսակները, ինչպես նաեւ դրանց ստացման բնական կենսաբանական եղանակները.
- մարդու կլոնավորման եղանակները.
- արդյունաբերական կամ առեւտրային նպատակներով մարդու էմբրիոնների օգտագործումը.
- մարդու սաղմի բջիջների գենետիկական նույնականության ձեւափոխման եղանակները.
- կենդանիների գենետիկական նույնականության ձեւափոխման եղանակները, ինչպես նաեւ այդպիսի եղանակով ստացված կենդանին:

Ծրագրային ապահովման պահպանությունը

Որոշ երկրներում մաթեմատիկական ալգորիթմների համար, որոնք ծրագրային ապահովման գործառնական հնարավորությունների բարելավման հիմքն են հանդիսանում, կարող է **արտոնագրային** պահպանություն նախատեսվել, մինչդեռ այլ երկրներում, ինչպես նաեւ Հայաստանում, դրանք ուղղակիորեն բացառված են պահպանությունից որպես **ոչ արտոնագրաունակ օբյեկտներ**: Սակայն այդպիսի երկրներում ծրագրային ապահովմանը վերաբերող գյուտերն, այնուամենայնիվ, օգտվում են արտոնագրային պահպանությունից պայմանով, որ ծրագրային ապահովումը **տեխնիկական ներդրում** է կատարում տեխնիկայի մակարդակում: Ծրագրային ապահովման արտոնագրաունակության հարցերի վերաբերյալ հետագա տեղեկատվություն ստանալու համար անհրաժեշտ է դիմել ՀՀ Մտավոր սեփականության գործակալություն (հավելված 1-ում նշված են ազգային եւ տարածաշրջանային արտոնագրային գերատեսչությունների ինտերնետային կայքերի հասցեները):

Շատ երկրներում համակարգչային ծրագրերի օբյեկտային ու ելքային կոդը կարող է **հեղինակային իրավունքով** պահպանության առարկա լինել: Հայաստանի «Հեղինակային իրավունքի եւ հարակից իրավունքների մասին» օրենքի **35-36-րդ հոդվածների** համաձայն համակարգչային ծրագրերի օբյեկտային ու ելքային կոդը պահպանվում է հեղինակային իրավունքով եւ պաշտոնական հաստատագրում կամ գրանցում չի պահանջում, սակայն մի շարք երկրներում համակարգչային ծրագրերի գրանցումը հնարավոր է եւ ցանկալի: Իրավունքների ծավալի տեսակետից հեղինակային իրավունքով պահպանությունը ավելի սահմանափակ է, քան արտոնագրային պահպանությունը, քանի որ այն վերաբերում է ոչ թե ինքնին գաղափարներին, այլ դրանց արտահայտման ձեւին միայն: Շատ երկրներում համակարգչային ծրագրերի օբյեկտային կոդը պահպանվում է հեղինակային իրավունքով, մինչդեռ ելքային կոդը պահպանվում է որպես **առեւտրային գաղտնիք**:

Ինչպես է որոշվում գյուտի նորությունը

Գյուտը համարվում է նոր կամ պարունակում է նորություն, եթե այն չի հանդիսանում **տեխնիկայի հայտնի մակարդակի** մաս: Ընդհանրապես տեխնիկայի հայտնի մակարդակ ասելով հասկանում ենք տեխնիկայի որոշակի բնագավառում գոյություն ունեցող համաշխարհային տեխնիկական գիտելիքները, որոնք հասանելի են հանրությանը մինչեւ արտոնագրի հայտի ներկայացման թվականը: Այն ընդգրկում է նաեւ արտոնագրերը, արտոնագրերի հայտերը եւ ոչ արտոնագրային գրականությունը:

Օրենքի **11-րդ հոդվածի** համաձայն գյուտը նոր է, եթե դա տեխնիկայի մակարդակի առանձին մաս չէ: Տեխնիկայի մակարդակը ներառում է մինչեւ տվյալ գյուտի առաջնության

թվականն աշխարհում բանավոր կամ գրավոր բացահայտման կամ ցանկացած այլ միջոցով հանրամատչելի դարձած տեխնիկայի տվյալ բնագավառի լուծումների վերաբերյալ ցանկացած տեղեկություն:

Տեխնիկայի մակարդակը ներառում է նաեւ արտոնագրերով, արտոնագրերի հայտերով բացահայտված ավելի վաղ առաջնությամբ գյուտերի էությունը: Տեխնիկայի հայտնի մակարդակի բնորոշումը տարբեր երկրներում էականորեն տարբերվում է: Շատ երկրներում ցանկացած տեղեկություն՝ բացահայտված որեւէ երկրում գրավոր կամ բանավոր կամ ցուցադրման կամ հրապարակային օգտագործման ձեւով, կազմում է տեխնիկայի հայտնի մակարդակ: Այսպիսով գյուտի մասին գիտական ամսագրում հրապարակումը, գյուտի ներկայացումը գիտաժողովում, դրա օգտագործումը ձեռնարկության առեւտրային գործունեության մեջ կամ ընդգրկումը կատալոգում կարող է գյուտը զրկել նորությունից եւ արտոնագրաունակությունից: Կարեւոր է չբացահայտել գյուտի էությունը պատահականորեն նախքան արտոնագրի հայտ ներկայացնելը: Որակավորված արտոնագրային հավատարմատարի աջակցությունը հաճախ կարող է վճռական նշանակություն ունենալ տեխնիկայի հայտնի մակարդակը կազմող բաղկացուցիչները որոշելիս: Տեխնիկայի մակարդակը հաճախ ընդգրկում է նաեւ «տեխնիկայի թաքնված մակարդակը», որ պարունակվում է արտոնագրի քննարկման փուլում գտնվող չհրապարակված հայտում պայմանով, որ դրանք կհրապարակվեն հետագայում:

Երբ ունի գյուտը «գյուտարարական մակարդակ»

Գյուտն ունի գյուտարարական մակարդակ (կամ համարվում է **ոչ ակնհայտ**), եթե, հաշվի առնելով տեխնիկայի հայտնի մակարդակը, այն ակնհայտ չէ տվյալ բնագավառի մասնագետի համար: Օրենքի **13-րդ հոդվածի** համաձայն գյուտն ունի գյուտարարական մակարդակ, եթե տվյալ բնագավառի մասնագետի համար դա ակնհայտորեն չի բխում տեխնիկայի մակարդակից: Ընդ որում ոչ ակնհայտության պահանջը երաշխավորում է, որ արտոնագրերը տրվում են իրոք ստեղծագործական եւ նորարարական նվաճումների համար, այլ ոչ թե նրանց, որ տվյալ բնագավառի սովորական մասնագետը, հիմնվելով իր գիտելիքներին, կարող է հեշտությամբ առաջարկել տվյալ խնդիրը լուծելու նպատակով:

Ահա մի շարք երկրներում համապատասխան դատական վճիռներին հիմնված օրինակներ, թե ինչը չի կարող համարվել գյուտարարական մակարդակ ունեցող. պարզապես չափերը փոփոխելը, արտադրանքին դյուրակիր տեսք տալը, դետալները վերադասավորելը, նյութերը փոփոխելը, պարզապես համարժեք դետալով կամ գործառույթով փոխարինելը:

Ինչ է նշանակում «արդյունաբերորեն կիրառելիություն»

Որպեսզի գյուտն արտոնագրաունակ լինի, այն պետք է կիրառելի լինի արդյունաբերական կամ առեւտրային նպատակներով: Գյուտը չի կարող միայն տեսական բնույթ ունենալ: Այն պետք է օգտակար լինի եւ որոշակի գործնական օգուտ տա: Տվյալ դեպքում «արդյունաբերական» տերմինը ամենալայն իմաստով նշանակում է ինչ-որ մի բան, որը տարբերվում է զուտ մտավոր կամ գեղագիտական գործունեությունից եւ իր մեջ ընդգրկում է, ասենք, գյուղատնտեսությունը:

Որոշ երկրներում արդյունաբերորեն կիրառելիության փոխարեն չափանիշ է համարվում **օգտակարությունը**:

Օգտակարության պահանջը հատկապես կարեւոր դարձավ գենետիկայի ոլորտի արտոնագրերի համար, որոնց օգտակարությունը կարող է հայտնի չլինել հայտը ներկայացնելու ժամանակ: Օրենքի **14-րդ հոդվածի** համաձայն գյուտն արդյունաբերորեն կիրառելի է, եթե այն կարող է օգտագործվել արդյունաբերության, գյուղատնտեսության, առողջապահության եւ այլ ոլորտներում:

Արտոնագիրը եւ կենսաբանական գիտությունները

Վերջին տարիներին կենսաբանական գիտություններին (հատկապես կենսատեխնոլոգիայի ոլորտում) վերաբերող արտոնագրերի թվի զգալի աճ է նկատվում, ընդ որում երկրների միջեւ առաջանում են կարծիքների զգալի տարբերություն, թե ինչպիսի օբյեկտներ կարելի է արտոնագրել:

Գրեթե բոլոր երկրները թույլ են տալիս արտոնագրել **միկրոօրգանիզմների** վերաբերյալ գյուտերը եւ պահանջում են ավանդադնել միկրոօրգանիզմի նմուշը ավանդադրման հատուկ հաստատությունում, եթե այդպիսի միկրոօրգանիզմը դեռեւս հայտնի չէ հանրությանը եւ չի կարող պատշաճ ձեւով նկարագրված լինել: Շատ երկրներ **բույսերն ու կենդանիները** արտոնագրաունակ օբյեկտներ չեն համարում, սակայն թույլ են տալիս արտոնագրել կենսաբանական նյութերը, որոնք մաքրված կամ առանձնացված են դրանց բնական միջավայրից կամ ստեղծվել են տեխնիկական մշակման օգնությամբ: Շատ երկրների օրենսդրությամբ, այդ թվում նաեւ Հայաստանի Օրենքի **10-րդ հոդվածով** սահմանվում են այն գյուտերը, որոնք արտոնագրաունակ չեն, ինչպես օրինակ մարդու կլոնավորման եղանակները, մարդու սաղմի բջիջների գենետիկական նույնականության ձեւափոխման եղանակները: **Բույսերի նոր սորտերը** պահպանվում են որպես սելեկցիոն նվաճումներ՝ Սելեկցիոն նվաճումների մասին ՀՀ օրենքի շրջանակներում: Մանրամասն տեղեկություններին համար կարող եք այցելել **www.upov.int** ինտերնետային կայքը:

Ինչ է նշանակում գյուտի բացահայտման պահանջը

Երկրների մեծ մասի օրենսդրության համաձայն **արտոնագրի հայտը պետք է բացահայտի գյուտի էությունը** բավականաչափ պարզ եւ լիարժեք, որպեսզի տեխնիկայի տվյալ բնագավառի ցանկացած մասնագետ կարողանա իրականացնել դա:

Օրենքի **52-րդ հոդվածի** համաձայն գյուտի արտոնագրի հայտը պետք է պարունակի **գյուտի կամ օգտակար մոդելի նկարագրությունը. գծագրեր եւ այլ նյութեր**, եթե դրանք անհրաժեշտ են գյուտի կամ օգտակար մոդելի էությունը հասկանալու համար. գյուտի կամ օգտակար մոդելի համառոտ **շարադրանքը (ռեֆերատ)**:

Օրենքի **53-րդ հոդվածը** հստակ սահմանում է, որ գյուտի նկարագրությունը պետք է պարզ եւ հստակ բացահայտի գյուտը՝ տվյալ բնագավառի մասնագետի կողմից դա իրականացնելու համար բավարար չափով:

Եթե գյուտը վերաբերում է կենսաբանական նյութին, որը մատչելի չէ հանրությանը եւ չի կարող որոշակիորեն նկարագրվել տվյալ բնագավառի մասնագետի կողմից դա իրականացնելու համար բավարար չափով, ապա այդ գյուտի նկարագրությունը լրացվում է միկրոօրգանիզմների ավանդադրման հարցերով Հայաստանի Հանրապետության կառավարության լիազորած հաստատության տված կենսաբանական նյութի **ավանդադրման մասին տեղեկանքով**:

Ինչպիսի իրավունքներ է նախատեսում արտոնագիրը

Արտոնագիրը արտոնագրատիրոջն իրավունք է տալիս **թույլ չտալ այլ անձանց** օգտագործել գյուտն առեւտրային նպատակով: Այս իրավունքն ընդգրկում է նաեւ արգելել արտոնագրված գյուտի հիման վրա պատրաստել, օգտագործել, առաջարկել վաճառքի, վաճառել կամ ներմուծել արտադրանքը կամ եղանակը առանց իրավատիրոջ թույլտվության կամ դադարեցնել այդպիսի գործողությունների իրականացումը: Օրենքի **16-րդ հոդվածը** սահմանում է, որ գյուտի կամ օգտակար մոդելի արտոնագրով արտոնագրատիրոջը բացառիկ իրավունք է տրվում արտոնագրված օբյեկտն օգտագործել իր հայեցողությամբ, եթե դա չի խախտում այլ արտոնագրատերերի իրավունքները, ինչպես նաեւ երրորդ անձանց արգելելու՝

1) եթե արտոնագրի առարկան արտադրանք է՝ առանց իր թույլտվության պատրաստել, օգտագործել, առաջարկել վաճառքի, վաճառել կամ այդ նպատակներով ներմուծել այդ արտադրանքը.

2) եթե արտոնագրի առարկան եղանակ է՝ առանց իր թույլտվության օգտագործել այդ եղանակը եւ այդ եղանակով անմիջականորեն ստացված արտադրանքի կիրառումը, ներմուծումը, վաճառքի առաջարկությունը, վաճառքը եւ այլ ձեւով քաղաքացիական շրջանառության մեջ մտցնելը:

ԳՅՈՒՏԻ ՆԿԱՐԱԳՐՈՒԹՅՈՒՆ (11) 2094 A2

(54) Բիտումապոլիմերային բաղադրանյութ

(57) Գյուտը վերաբերում է բիտումապոլիմերային բաղադրանյութերին եւ կարող է կիրառվել շինարարական արդյունաբերության մեջ կոռոզիայից պաշտպանման պատվածքների մշակման համար:

Բիտումապոլիմերային բաղադրանյութը ներառում է հետեւյալ բաղադրամասերը, զանգվ. %. բիտում՝ 5-20, կաուչուկային լատեքս՝ 5-20, տուֆի փոշի՝ 5-60 եւ ջուր՝ մնացածը:

Բարձրացվում են բաղադրանյութի ջրա-, ջերմա- եւ ձայնամեկուսիչ հատկությունները:

Արտադրանքի ստացման եղանակի արտոնագրի գործողությունը տարածվում է նաեւ անմիջականորեն այդ եղանակով ստացված արտադրանքի վրա:

Կարեւոր է նշել, որ արտոնագիրը չի նախատեսում իրավատիրոջ համար «օգտագործելու ազատություն» կամ արտոնագրված տեխնոլոգիան օգտագործելու իրավունք, այլ միայն իրավունք է տալիս արգելել այլ անձանց այդպիսի օգտագործումը: Սա կարեւոր նշանակություն ունի արտոնագրային համակարգը եւ տարբեր արտոնագրերի միջեւ փոխհարաբերությունների սկզբունքը հասկանալու համար: Իրականում այլ անձանց պատկանող արտոնագրերով նախատեսված իրավունքները կարող են փոխադարձաբար հատվել, ներառել իրենց մեջ կամ լրացնել ձեր արտոնագիրը: Այդ պատճառով ձեզ անհրաժեշտ կլինի այլ անձանց գյուտերն օգտագործելու համար նրանցից լիցենզիա ստանալ, որպեսզի ձեր իսկ արտոնագրած գյուտը կարողանաք օգտագործել առեւտրային նպատակով եւ ընդհակառակը: Օրինակ՝ հնարավոր է գյուտերի կամ օգտակար մոդելների հարկադրական լիցենզավորում համաձայն Օրենքի **69-րդ հոդվածի** դրույթների: Բացի այդ, նախքան որոշ գյուտերի (ինչպիսիք են դեղագործական պատրաստուկները, նյութերը կամ բաղադրանյութերը) առեւտրային նպատակով օգտագործելը կարող են հատուկ թույլտվություններ պահանջվել (օրինակ՝ համապատասխան մարմնի թույլտվությունը առեւտրային շրջանառության մեջ մտցնելու համար): Այդպիսի դեպքերում՝ Օրենքի **20-րդ հոդվածի** համաձայն, դեղագործական պատրաստուկների իրավական պահպանությունը կարող է երկարաձգվել ոչ ավելի, քան **5 տարով:**

Ով է գյուտարարը եւ ում է պատկանում արտոնագրի նկատմամբ իրավունքները

Որպես կանոն գ**յուտի հեղինակ** ճանաչվում է այն ֆիզիկական անձը, ում ստեղծագործական աշխատանքի շնորհիվ ստեղծվել է տվյալ գյուտը: Եթե տվյալ գյուտը ստեղծվել է մեկից ավելի ֆիզիկական անձանց ստեղծագործական համատեղ աշխատանքի շնորհիվ, այսինքն՝ համահեղինակությամբ, ապա այդ անձինք համարվում են համահեղինակներ: Այս հարցը կարգավորված է Օրենքի **40-րդ հոդվածի** դրույթներով.

- **գյուտարարը** (հեղինակը) այն ֆիզիկական անձն է, որը որպես այդպիսին նշված է գյուտի կամ օգտակար մոդելի արտոնագիր ստանալու մասին **դիմումում**, քանի դեռ դատարանի վճռով ապացուցված չէ հակառակը: Եթե որպես հեղինակ դիմումում նշված են մի քանի ֆիզիկական անձինք, ապա նրանք համարվում են համահեղինակներ, իսկ նրանց փոխհարաբերությունները սահմանվում են նրանց համաձայնությամբ:

Իսկ Օրենք **41-րդ հոդվածը** սահմանում է, որ՝

- արտոնագիրը տրվում է այն անձի անունով (այսուհետ նաեւ՝ իրավատեր), որն արտոնագիր տալու պահին նշված է **որպես հայտատու**: Եթե մի քանի անձինք են նշված որպես համահայտատուներ, նրանց տրվում է մեկ արտոնագիր եւ իրավատերերի փոխհարաբերությունները կարգավորվում են նրանց համաձայնությամբ:

Համաձայնության բացակայության դեպքում նրանցից յուրաքանչյուրն իրավունք ունի պահպանվող օբյեկտն օգտագործել իր հայեցողությամբ, ցանկացած անձի կողմից պահպանվող օբյեկտի՝ առանց թույլտվության օգտագործումն արգելելու հայցով դիմել դատարան, սակայն իրավունք չունի առանց մնացած իրավատերերին ծանուցելու հրաժարվել արտոնագրից եւ առանց նրանց համաձայնության իր իրավունքները զիջել այլ անձի կամ կնքել լիցենզային պայմանագիր:

- **Ծառայողական պարտականությունների** կամ գործատուի առաջադրանքը կատարելու ընթացքում աշխատողի ստեղծած արդյունաբերական սեփականության օբյեկտի (ծառայողական արդյունաբերական սեփականության օբյեկտ) արտոնագիր ստանալու իրավունքը պատկանում է գործատուին, եթե դա նախատեսված է նրանց միջեւ կնքված պայմանագրով:

Ծառայողական գյուտի, օգտակար մոդելի հեղինակի վարձատրության չափը, պայմանները եւ վճարման կարգը որոշվում են հեղինակի եւ գործատուի միջեւ կնքված պայմանագրով, իսկ դրա բացակայության դեպքում՝ դատական կարգով:

Ամփոփիչ տեղեկություններ ինքնաստուգման համար

- **Անհրաժեշտ է արդյոք արտոնագրել գյուտը**. կշռադատեք արտոնագրային պահպանության առավելությունները, քննարկեք այլընտրանքային որոշումները (առեւտրային գաղտնիք, օգտակար մոդելներ եւ այլն) եւ վերլուծություն անցկացրեք «ծախսեր/եկամուտներ» չափանիշներով: Ծանոթացեք հետագա բաժիններում գյուտերի մասին լրացուցիչ տեղեկություններին, որպեսզի վերջնական որոշումներ կայացնելիս լինեք վստահ:
- **Արտոնագրաունա՞կ է արդյոք գյուտը.** ուշադիր ուսումնասիրեք արտոնագրաունակության պահանջները, մանրամասն տեղեկություններ ձեռք բերեք, թե ինչն է արտոնագրաունակ Հայաստանում եւ որոնում կատարեք տեխնիկայի հայտնի մակարդակի վերաբերյալ (տես հաջորդ վերնագիրը):
- **Համոզվեք,** որ հստակեցված են այն գյուտի նկատմամբ իրավունքները, որը պատկանում է ձեր ընկերությանը, աշխատակիցներին ու ցանկացած գործընկերոջը, ով կարող է ֆինանսական կամ տեխնիկական աջակցություն ցուցաբերել գյուտի մշակման գործում:

2. ԻՆՉՊԵՍ ԱՐՏՈՆԱԳԻՐ ՍՏԱՆԱԼ

Ինչից սկսել

Սովորաբար առաջին փուլը **տեխնիկայի հայտնի մակարդակը** որոշելն է: Ամբողջ աշխարհում տրված ավելի քան 40 միլիոն արտոնագրերի եւ միլիոնավոր տպագրված հրատարակությունների առկայության դեպքում, որոնք որոշում են ձեր գյուտի հայտին առնչվող ոլորտում տեխնիկայի մակարդակը, լուրջ վտանգ կարող է ներկայացնել այն, որ ինչ-որ հողում կամ արդեն տրված արտոնագրերի որոնման ընթացքում ստացված մի քանի հողում կարող է զրկել ձեր գյուտը նորությունից կամ ոչ ակնհայտությունից եւ դրանով զրկել այն արտոնագրաունակությունից:

Ստեղծված գյուտի արտոնագրաունակությունը որոշելու համար տեխնիկայի հայտնի մակարդակի որոնումը կարող է գյուտի հայտը ներկայացնելիս ձեզ ազատել ավելորդ ծախսերից, եթե որոնման արդյունքում բացահայտվում են տեխնիկայի հայտնի մակարդակի հողումներ, որոնք կարող են խոչընդոտել գյուտի արտոնագրմանը: Տեխնիկայի հայտնի մակարդակը որոշելու համար որոնումը պետք է ներառի նաեւ ոչ արտոնագրային գրականությունը՝ գիտատեխնիկական ամսագրերը, տեղեկատուները, գիտաժողովների նյութերը, թեզերը, կայքերը, ընկերությունների բուկլետները, առեւտրային հրատարակությունները, թերթերի հոդվածները:

Արտոնագրային տեղեկատվությունը

հանդիսանում է **տեխնիկական դասակարգված տեղեկատվության բացառիկ աղբյուր**, որը հսկայական արժեք ունի բիզնես-պլանավորման ռազմավարության համար: Շատ կարեւոր գյուտեր բացահայտվում են հանրությանը առաջին անգամ արտոնագրի կամ արտոնագրի հայտի հրապարակումից հետո: Այսպիսով արտոնագրերն ու արտոնագրերի հրապարակված հայտերը հնարավորություն են տալիս ավելի շուտ ծանոթանալ նորագույն մշակումների ու նորարարությունների արդյունքներին, քան նորարարական արտադրանքը առաջին անգամ կհայտնվի շուկայում:

Արտոնագրային որոնումը պետք է կազմի ցանկացած ընկերության գիտահետազոտական եւ փորձարարական կոնստրուկտորական մշակումների (ԳՀՓԿՄ) ուղղությամբ տարվող աշխատանքների էական մասը:

Արտոնագրային տվյալների բազայում որոնման կարեւորությունը

Բացի գյուտի արտոնագրաունակությունը ստուգելուց, արտոնագրային տվյալների բազայում ժամանակին եւ արդյունավետ որոնումը կարող է չափազանց օգտակար տեղեկություններ ու տվյալներ տալ՝

- ԳՀՓԿՄ բնագավառում առկա եւ հնարավոր մրցակիցների գործունեության վերաբերյալ,
- տեխնիկայի տվյալ բնագավառում զարգացման ժամանակակից միտումների վերաբերյալ,
- լիցենզավորման ենթակա տեխնոլոգիաների վերաբերյալ,
- հավանական մատակարարների, գործընկերների կամ հետազոտողների ձեռքբերման աղբյուրի վերաբերյալ,
- հայրենական եւ արտասահմանյան շուկայի հնարավոր հատվածների վերաբերյալ,
- տվյալ բնագավառում գործող այլ անձանց արտոնագրերի վերաբերյալ, վստահեցնելով, որ ձեր արտադրանքը չի խախտում նրանց իրավունքները («գործողությունների ազատություն»),
- տվյալ բնագավառում գործողության ժամկետը լրացած արտոնագրերի եւ եղանակի վերաբերյալ, որը հանրության սեփականություն է դարձել, եւ
- արդեն գոյություն ունեցող տեխնոլոգիաների հիման վրա հնարավոր նոր մշակումների վերաբերյալ:

Ինչպես եւ որտեղ որոնում իրականացնել տեխնիկայի մակարդակը որոշելու համար

Արտոնագրային տարբեր գերատեսչությունների կողմից հրատարակված արտոնագրերն ու արտոնագրերի հայտերը հասանելի են on-line ռեժիմով, որը հեշտացնում է տեխնիկայի հայտնի մակարդակը որոշելու համար որոնումների իրականացումը: Մտավոր սեփականության այն գերատեսչությունների ցանկը, որոնք անվճար ապահովում են արտոնագրային **տվյալների բազաների on-line ռեժիմով հասանելիություն**, ներկայացված է www.wipo.int/ipdl/en/resources /links.jsp կայքում: Շատ ազգային գերատեսչություններ առաջարկում են նաեւ որոնման վճարովի ծառայություններ: Շնորհիվ ինտերնետի զգալիորեն հեշտանում է արտոնագրային տեղեկատվության հասանելիությունը, սակայն արտոնագրային բարձրորակ որոնումը այնքան էլ հեշտ գործ չէ: Արտոնագրային բառապաշարը շատ հաճախ բարդ է ու անհասկանալի, եւ մասնագիտական որոնում իրականացնելու համար պահանջվում են զգալի գիտելիքներ ու փորձ: Թեեւ նախնական որոնում կարելի է իրականացնել անվճար on-line ռեժիմով, ձեռնարկությունների մեծ մասը, որոնց անհրաժեշտ է որոնում իրականացնել վերջնական որոշում կայացնելու համար (օրինակ՝ պետք է արդյոք արտոնագրի հայտ ներկայացնել, թե՝ ոչ) դիմում են արտոնագրային գործի հմուտ եւ փորձառու մասնագետների՝ արտոնագրային հավատարմատարների օգնությանը (**ՀՀ կառավարության 1994թ. նոյեմբերի 15-ի N 527 որոշմամբ հաստատված է արտոնագրային հավատարմատարների մասին կանոնադրությունը)** եւ /կամ համապատասխան վճարի դիմաց օգտվում են թարմացված տվյալների բազաներից:

ՀՀ Մտավոր սեփականության գործակալությունն ապահովում է on-line ռեժիմով անվճար որոնման համակարգ, որից օգտվելու համար պետք է այցելել գործակալության http://www.aipa.am/am/patents/ ինտերնետային կայքը: Ֆիզիկական եւ իրավաբանական անձանց ցանկությամբ, նրանց դիմումի համաձայն, տեխնիկայի մակարդակի մասին տեղեկատվություն կարող է տրամադրվել նաեւ «Պետական տուրքի մասին» Հայաստանի Հանրապետության օրենքի 18-րդ հոդվածի 1-ին մասի լա) ենթակետով սահմանված պետական տուրքը վճարելու պայմանով:

Տեխնիկայի մակարդակը որոշելու վերաբերյալ որոնում կարելի է իրականացնել վճռորոշ բառի, արտոնագրային դասակարգման ցուցիչի կամ որոնման այլ հնարավորությունների հիման վրա:

Միջազգային արտոնագրային դասակարգում

Միջազգային արտոնագրային դասակարգումն (ՄԱԴ) իրենից ներկայացնում է դասակարգման հիերարխիկ համակարգ, որն օգտագործվում է արտոնագրային փաստաթղթերի դասակարգման եւ որոնման համար: Այն օգտագործվում է նաեւ որպես գործիք՝ արտոնագրային փաստաթղթերը հետեւողական դասավորելու, տեղեկություններն ընտրելու եւ տարածելու հիմք, ինչպես նաեւ տեխնիկայի զարգացման մակարդակը կոնկրետ բնագավառներում որոշելու համար: ՄԱԴ-ը բաղկացած է **8 հիմնական բաժիններից**, որոնք բաժանվում են **120 դասի**, **628 ենթադասի** եւ մոտավորապես **69.000 խմբի**:

Ութ բաժիններն են.

A Մարդկային կենսական անհրաժեշտ նյութեր
B Տեխնոլոգիական գործընթացներ. փոխադրում/տեղափոխում
C Քիմիա, մետալուրգիա
D Տեքստիլ. թուղթ
E Շինարարություն
F Մեխանիկա. լուսավորում, ջեռուցում, զենք եւ զինամթերք, պայթուցիչ աշխատանքներ
G Ֆիզիկա
H Էլեկտրականություն

Ներկայումս 100-ից ավելի երկիր օգտագործում են միջազգային արտոնագրային դասակարգումը իրենց արտոնագրերը դասակարգելու համար.
տես www.wipo.int/classifications/en/ipc/index.html կայքը:

Ինչպես ստանալ արտոնագրային պահպանություն

Տեխնիկայի մակարդակի որոշման համար որոնում անցկացնելուց եւ արտոնագրային պահպանություն ստանալու անհրաժեշտության վերաբերյալ որոշում կայացնելուց հետո պետք է լրացնել արտոնագրի հայտը եւ ներկայացնել **Մտավոր սեփականության գործակալություն**: Օրենքի **52-րդ հոդվածի** համաձայն հայտը պետք է պարունակի. **դիմում՝ արտոնագիր ստանալու մասին, գյուտի կամ օգտակար մոդելի նկարագրությունը, գծագրեր եւ այլ նյութեր, եթե դրանք անհրաժեշտ են գյուտի կամ օգտակար մոդելի էությունը հասկանալու համար, գյուտի կամ օգտակար մոդելի համառոտ շարադրանքը՝ ռեֆերատ, հեղինակի անուն ազգանունը, հասցեն:** Հայտը կարելի է ներկայացնել նաեւ էլեկտրոնային եղանակով: Որոշ երկրներում կարելի է օգտվել նաեւ արտոնագրի նախնական հայտ ներ-

կայացնելու հնարավորությունից: Այս հարցը կարգավորված է Օրենքի **50-րդ հոդվածի** 3-րդ մասով:

Արտոնագրի հայտը սովորաբար լրացվում է արտոնագրային հավատարմատարի կողմից, որը ձեր շահերն է ներկայացնում հայտի գործավարության ընթացքում: Ստորեւ տրվող տեղեկությունն ընդհանուր պատկերացում է տալիս հայտի քննարկման փուլերի մասին: Անհրաժեշտ է նշել, որ տարբեր երկրներում կարող են զգալի տարբերություններ լինել եւ գործընթացների ու վճարվելիք տուրքերի մասին տեղեկություններ ստանալու համար անհրաժեշտ է դիմել անմիջականորեն տվյալ երկրի արտոնագրային գերատեսչություն կամ արտոնագրային ծառայություն մատուցող անձանց: Հայաստանում գյուտերի, օգտակար մոդելների իրավական պահպանության հետ կապված իրավաբանական նշանակություն ունեցող գործողությունների համար պետական տուրքերի դրույքաչափերը կարգավորված են **«Պետական տուրքի մասին» ՀՀ օրենքի 18-րդ հոդվածով**: Այդ օրենքից համապատասխան քաղվածքին կարող եք ծանոթանալ Գործակալության ինտերնետային կայքում. www.aipa.am :

Հայտի քննարկման փուլերը

Արտոնագրային գերատեսչությունում հայտի փորձաքննություն անցկացնելու փուլերը թեեւ տարբերվում են, սակայն ունեն որոշակի ընդհանրություն.

- **Նախնական փորձաքննություն.** արտոնագրային գերատեսչությունը ստուգում է հայտի համապատասխանությունը ձեւական պահանջներին (օրինակ բոլոր անհրաժեշտ փաստաթղթերի առկայությունը, պետական տուրքի վճարման անդորրագիրը): Օրենքի **46-47-րդ հոդվածների** դրույթների համաձայն նախնական փորձաքննության ժամանակ ստուգվում է անհրաժեշտ փաստաթղթերի առկայությունը, ճշտությունը, վճարված պետական տուրքի համապատասխանությունը պահանջված դրույքաչափին: Անճշտություններ կամ բացակայող փաստաթղթեր հայտնաբերելու դեպքում տեղեկացնում են հայտատատուին եւ պահանջում որոշակի ժամկետում վերացնել նշված թերությունները: Սահմանված ժամկետում հայտնաբերված թերությունները չվերացնելու դեպքում հայտը համարվում է չներկայացված:
- **Որոնում**. Շատ երկրներում արտոնագրային գերատեսչությունն անցկացնում է որոնում այն բնագավառի տեխնիկայի հայտնի մակարդակի որոշման համար, որին վերաբերում է գյուտը: Որոնման վերաբերյալ հաշվետվությունը օգտագործվում է ըստ էության փորձաքննություն անցկացնելու դեպքում հայտարկված գյուտը տեխնիկայի հայտնի մակարդակի հետ համեմատելու համար:

- **Փորձաքննություն ըստ էության.** ըստ էության փորձաքննության նպատակը հայտարկված գյուտի կամ օգտակար մոդելի արտոնագրաունակության պահանջներին համապատասխանության որոշումն է: Արտոնագիր տալու նպատակով Գործակալությունը գյուտի եւ օգտակար մոդելի ըստ էության փորձաքննություն չի անցկացնում: Սակայն արտոնագրատիրոջ կողմից ներկայացված՝ արտոնագրաունակության մասին ապացույցների հիման վրա Գործակալությունը եզրակացություն է հրապարակում արտոնագրաունակության մասին, ինչն էլ հիմք է ծառայում արտոնագրատիրոջ բացառիկ իրավունքների կիրարկման համար: Ապացույցները կարող են ներկայացվել մինչեւ արտոնագրի գործողության 9-րդ տարվա ավարտը: Որպես ապացույցներ կարող են ներկայացվել ՄՍՀԿ-ի կողմից հավատարմագրված միջազգային որոնման կենտրոնների կողմից տրված նախնական փորձաքննության արդյունքները:
- **Հրապարակում**. եթե պետական լիազոր մարմինը՝ Գործակալությունը, պարզում է, որ ներկայացված հայտը համապատասխանում է սահմանված պահանջներին եւ հայտարկված գյուտը վերաբերում է օրենքով պահպանվող գյուտերին, ապա որոշում է կայացնում հայտը պաշտոնական տեղեկագրում հրապարակելու եւ արտոնագիր տալու մասին **(հոդված 54)**: Գործակալությունը հայտը հրապարակում է այն ներկայացնելու թվականից տասնութ ամիս լրանալուց հետո **(հոդված 55)**:
- **Արտոնագիր տալը.** պետական լիազոր մարմինը՝ Գործակալությունը, գյուտը գրանցում է գյուտերի պետական գրանցամատյանում եւ տեղեկություններ է հրապարակում արտոնագիր տալու մասին: Արտոնագիր տալու թվական համարվում է հայտի հրապարակման թվականը **(հոդված 56)**:
- **Մերժումը**. եթե պետական լիազոր մարմինը՝ Գործակալությունը, պարզում է, որ ներկայացված գյուտը չի համապատասխանում Օրենքով սահմանված պահանջներին, ապա որոշում է կայացնում հայտը մերժելու մասին **(հոդված 54)**:
- Արտոնագրի հայտի ներկայացում
- Նախնական փորձաքննություն
- Հայտի հրապարակում
- Որոնում եւ ըստ էության փորձաքննություն
- Արտոնագիր տալ ու հրապարակում
- Մերժման գործընթաց

Ներկայացվածը մի շարք արտոնագրային գերատեսչություններում փորձաքննությունների անցկացման գործընթացի հեշտացված սխեման է, սակայն պետք է նշել, որ այդ գործընթացը ըստ գերատեսչությունների կարող է ունենալ որոշակի առանձնահատկություններ:

Ինչ արժի գյուտի արտոնագրումը

Այս նպատակով կատարվող ծախսերը զգալիորեն տարբերվում են ըստ երկրների եւ նույնիսկ նույն երկրում ըստ այնպիսի գործոնների, ինչպիսիք են գյուտի բնույթը, դրա բարդությունը, արտոնագրային հավատարմատարի վարձատրությունը, հայտի ծավալը, հայտի քննարկման ընդհանուր ժամկետի երկարաձգումն ու փորձաքննության ընթացքում արտոնագրային գերատեսչության կողմից ներկայացված առարկությունները: Կարեւոր է չմոռանալ եւ ըստ էության պլանավորել այն ծախսերը, որ կապված են արտոնագիր տալու եւ ուժի մեջ պահելու հետ.

- սովորաբար այդ ծախսերը կապված են **տեխնիկայի մակարդակի որոշման նպատակով որոնման հետ**, հատկապես, եթե դուք դիմել եք մասնագետի օգնությանը,
- **հայտի ներկայացման համար պետական տուրքը,** որի չափը զգալիորեն տարբերվում է ըստ երկրների: Հայաստանում գյուտերի, օգտակար մոդելների իրավական պահպանության հետ կապված իրավաբանական նշանակություն ունեցող գործողությունների համար պետական տուրքի դրույքաչափերը մանրամասնորեն ներկայացված են **«Պետական տուրքի մասին » ՀՀ օրենքի 18-րդ հոդվածում:** Որոշ երկրներ հայտերն on-line ռեժիմով ներկայացնող հայտատուների կամ փոքր ու միջին ձեռնարկատերերի համար կիրառում են զեղչերի համակարգ, ինչպես նաեւ լրացուցիչ տուրքերի վճարումների պայմանով անցկացնում են արագացված փորձաքննություն: Հայաստանում **«Պետական տուրքի մասին» ՀՀ օրենքի 28-րդ հոդվածի դրույթներով** հայտատուների համար նախատեսված են **արտոնություններ,**
- եթե դուք հայտ ներկայացնելիս օգտվում եք **արտոնագրային հավատարմատարի ծառայությունից** (օրինակ՝ արտոնագրաունակության մասին եզրակացության պատրաստման, արտոնագրի հայտի լրացման, գծագրերի նախապատրաստման, արտոնագրային գերատեսչության հետ վարվող նամակագրության համար), ապա կատարում եք լրացուցիչ ծախսեր,
- արտոնագրային գերատեսչության կողմից արտոնագիր ստանալուց հետո **արտոնագիրն ուժի մեջ պահելու կամ ժամկետը երկարաձգելու նպատակով** դուք պետք է ամենամյա տուրքեր վճարեք,
- եթե դուք որոշել եք գյուտն արտոնագրել օտարերկրյա պետություններում, անհրաժեշտ է հաշվի առնել հայտ ներկայացնելու համար **այդ երկրներում սահմանված պետական տուրքերը, թարգմանությունների նպատակով ծախսերը եւ այդ երկրների արտոնագրային հավատարմատարների ծառայությունից օգտվելու համար կատարելիք վճարումները** (որը շատ երկրներում պարտադիր պահանջ

է օտարերկրյա հայտատուների համար),

- **միկրոօրգանիզմների** վերաբերյալ գյուտերի դեպքում՝ միկրոօրգանիզմների կամ կենսանյութերի ավանդադրման հատուկ հաստատությունում **ավանդադրելու** անհրաժեշտության դեպքում անհրաժեշտ է վճարումներ կատարել դրա կենսունակության պահպանման եւ ստուգման, պահելու եւ ավանդադրման հանձնելու դեպքում:

Պետական տուրքի դրույքաչափերին կարելի է ծանոթանալ՝ այցելելով ՀՀ Մտավոր սեփականության գործակալության ներքոնշյալ ինտերնետային կայքը.

http://www.aipa.am/am/legislation/

Երբ պետք է ներկայացնեք արտոնագրի հայտը

Սովորաբար գերադասելի է արտոնագրային պահպանության համար դիմել արտոնագրի հայտ ներկայացնելու համար բավարար տեղեկատվություն ստանալու պահից: Սակայն կան մի շարք գործոններ, որոնք օգնում են հայտատուին կողմնորոշվելու, թե երբ ներկայացնեն արտոնագրի հայտը: Ձեր հայտը ժամանակին ներկայացնելու պայմաններ են հանդիսանում հետեւյալ գործոնները.

- աշխարհի երկրների մեծ մասում (բացառությամբ ԱՄՆ-ի) արտոնագրերը տրվում են **հայտն առաջինը ներկայացնողի** սկզբունքի հիման վրա: Այդ իսկ պատճառով հայտն ինչքան հնարավոր է շուտ ներկայացնելը կարեւոր է, որպեսզի տվյալ գյուտի արտոնագրի հայտ ներկայացնող առաջինը դուք լինեք եւ գյուտի նկատմամբ իրավունքները չկորցնեք: **Առաջնության իրավունքը** կարգավորված է **Օրենքի 30-33-րդ հոդվածների** դրույթներով:
- արտոնագրային պահպանություն ստանալու համար ժամանակին դիմելը կարեւոր է, եթե դուք մտածում եք **ֆինանսական աջակցություն** ստանալ կամ ուզում եք **լիցենզավորել** գյուտն առեւտրային նպատակով օգտագործելու համար,
- ընդհանրապես դուք կարող եք պաշտպանել գյուտի նկատմամբ ձեր իրավունքները արտոնագրային գերատեսչությունից արտոնագիր ստանալուց հետո, ընդ որում արտոնագիր տալու գործընթացը կարող է մի քանի տարի տեւել:

Ընդհանրապես գյուտը ստեղծելուց հետո անմիջապես արտոնագրի հայտ ներկայացնելը նույնպես կարող է բարդություններ առաջացնել հետեւյալ պատճառներով.

- եթե դուք չափազանց վաղ եք ներկայացնում արտոնագրի հայտը, իսկ հետո գյուտի մեջ կատարում փոփոխություններ, որպես կանոն, արդեն հնարավոր չէ էական փոփոխություններ կատարել գյուտի սկզբնական նկարագրության մեջ: **Օրենքի 46-50-րդ հոդվածները** սահմանում են հայտի ներկայացման պայմանները եւ դրա նկատմամբ պահանջները՝ հայտի ձեւակերպումը, ներկայացման ձեւերը, թվականը եւ առանձնահատկությունները.

• հենց որ մի երկրում կամ տարածաշրջանում հայտ եք ներկայացնում, սովորաբար ունեք **12 ամիս** բոլոր այլ՝ հետաքրքրություն ներկայացնող երկրներում տվյալ գյուտի հայտ ներկայացնելու համար, որպեսզի օգտվեք առաջին հայտի ներկայացման թվականով առաջնության իրավունքից: Սա կարող է դժվարություն առաջացնել, եթե տարբեր երկրներում պահպանություն ստանալու եւ ամենամյա տուրքերի վճարման հետ կապված ծախսերը ձեր ձեռնարկության համար բավականին բարձր լինեն: Այս իրավիճակից ելքը հայտի տեքստի թարգմանության ու ազգային տուրքերի վճարումը 30 ամսով հետաձգելն է՝ օգտվելով **Արտոնագրային համագործակցության մասին պայմանագրի** (ԱՀՊ) համակարգից:

Արտոնագրի հայտ ներկայացնելու ժամանակը որոշելիս պետք է հաշվի առնել, որ հայտը անհրաժեշտ է ներկայացնել նախքան գյուտի էությունը բացահայտելը: Մինչ հայտի ներկայացումը ցանկացած բացահայտում պետք է իրականացվի տեղեկատվության գաղտնիության կամ չբացահայտման մասին համաձայնագիր կնքելուց հետո միայն:

Հայաստանի Հանրապետությունը անդամակցում է **Արդյունաբերական սեփականության պահպանության մասին Փարիզյան կոնվենցիային**, ինչպես նաեւ **Արտոնագրային համագործակցության մասին պայմանագրի** կողմ է:

Ինչու է կարեւոր նախքան հայտ ներկայացնելը պահպանել գյուտի գաղտնիությունը

Եթե դուք որոշել եք գյուտի արտոնագիր ստանալ, ապա անհրաժեշտ է պահպանել դրա **գաղտնիությունը** նախքան հայտը ներկայացնելը: Շատ դեպքերում նախքան հայտ ներկայացնելը գյուտի հրապարակային բացա-

Հայտն առաջինը ներկայացնողի եւ գյուտն առաջինը ստեղծողի համակարգերի հարաբերակցությունը

Շատ երկրներում գյուտի արտոնագիրը տրվում է **այն անձին, ով առաջինն է արտոնագրի հայտ ներկայացրել**: Բացառություն է ԱՄՆ-ը, որտեղ դեռ կիրառվում է **«գյուտն առաջինը ստեղծող անձի» համակարգը,** ըստ որի նույնատիպ հայտերի դեպքում արտոնագիրը տրվում է առաջին գյուտարարին, որը ստեղծել եւ գործնականում իրականացրել է գյուտը անկախ նրանից, թե այլ գյուտարարի կողմից ավելի վաղ հայտ ներկայացվել է, թե ոչ: Առաջնությունը սահմանելու այսպիսի համակարգի շրջանակներում գյուտի նկատմամբ հեղինակությունն ապացուցելու համար շատ կարեւոր է պահպանել **լաբորատորիայի համարակալված եւ հաստատված գրանցամատյանները**, որոնք կարող են օգտագործվել որպես ապացույց այլ գյուտարարի կամ ընկերության հետ վեճեր առաջանալու դեպքում:

հայտումը զրկում է գյուտը նորությունից, դարձնելով այն ոչ արտոնագրաունակ, եթե երկրի օրենսդրությունը չի նախատեսում հատուկ **«արտոնյալ ժամանակաշրջան»** : Այս հարցը կարգավորված է Օրենքի **12 եւ 31-րդ հոդվածներով**: Այդ պատճառով չափազանց կարեւոր է, որ գյուտարարները, հետազոտողներն ու ձեռնարկությունները խուսափեն գյուտը բացահայտելուց նախքան արտոնագրի հայտ ներկայացնելը, քանի որ դա կարող է գյուտը զրկել արտոնագրաունակությունից:

Ինչ է «արտոնյալ ժամանակաշրջանը»

Մի շարք երկրների օրենսդրություն նախատեսում է **«արտոնյալ ժամանակաշրջան»** (որը կազմում է 6-12 ամիս գյուտարարի կամ հայտատուի կողմից գյուտի էությունը մինչեւ հայտ ներկայացնելու թվականը բացահայտելու համար), որի ընթացքում գյուտը, չնայած բացահայտված լինելուն, պահպանում է արտոնագրաունակությունը: Այդպիսի երկրներում կարելի է բացահայտել գյուտի էությունը օրինական միջազգային ցուցահանդեսում ցուցադրելու կամ կատալոգում կամ տեխնիկական ամսագրում հրապարակելու միջոցով: Նշված արտոնյալ ժամանակաշրջանում արտոնագրի հայտի ներ-

Արտոնագրի նախնական հայտ

Որոշ երկրներում (ներառյալ Ավստրալիան, Կանադան, Հնդկաստանն ու ԱՄՆ-ը) հայտատուները արտոնագրի նախնական հայտ ներկայացնելու հնարավորություն ունեն: Նախնական հայտի ներկայացումը դիտվում է որպես արտոնագրման համեմատաբար էժան սկիզբ: Արտոնագրի լիարժեք հայտ ներկայացնելու համար հայտատուն հնարավորություն ունի մինչեւ մեկ տարի սպասել: Տարբեր երկրներում արտոնագրի նախնական հայտերի համակարգերը զգալիորեն տարբեր են, սակայն ունեն հետեւյալ ընդհանուր գծերը.

- արտոնագրի նախնական հայտերը, որպես կանոն, ենթակա չեն ըստ էության փորձաքննության,
- նախնական հայտերի ներկայացման պետական տուրքերը ավելի ցածր են, քան նախատեսված է արտոնագրի լիարժեք հայտի համար,
- նախնական հայտում չի պահանջվում ներկայացնել գյուտի էությունը: Անհրաժեշտ է միայն գյուտի լիարժեք նկարագրությունը:

կայացումը չի զրկում գյուտն արտոնագրաունակությունից եւ, հետեւաբար, արտոնագիր ստանալու հնարավորությունից: Օրենքի **12-րդ հոդվածի** համաձայն այդ ժամկետը սահմանված է տասներկու ամիս:

Սակայն ոչ բոլոր երկրներում է իրավիճակն այսպիսին եւ ձեր երկրում արտոնյալ ժամանակաշրջանի վրա հիմնվելը կարող է խանգարել ձեր գյուտն արտասահմանյան երկրներում արտոնագրելուն, որոնց օրենսդրությունը այդպիսի ժամանակաշրջան չի նախատեսում:

Ինչ է պարունակում արտոնագրի հայտը

Արտոնագրի հայտը՝

- որոշում է արտոնագրային իրավունքների ծավալը,
- նկարագրում է գյուտի էությունը, ներառյալ գյուտն իրագործելու հետ կապված տեղեկատվությունը, եւ
- ներկայացնում է գյուտարարի, արտոնագրատիրոջ մասին եւ այլ տեղեկություններ:

Գյուտի արտոնագրի հայտի բովանդակությունը բոլոր երկրներում նույնն է: Օրենքի **52-րդ հոդվածի** համաձայն հայտը ներառում է.

1) դիմում՝ արտոնագիր ստանալու մասին.

2) գյուտի կամ օգտակար մոդելի նկարագրությունը.

3) գյուտի կամ օգտակար մոդելի հավակնության սահմանումը, որը ներառում է մեկ կամ ավելի կետեր.

4) գծագրեր եւ այլ նյութեր, եթե դրանք անհրաժեշտ են գյուտի կամ օգտակար մոդելի էությունը հասկանալու համար.

5) գյուտի կամ օգտակար մոդելի համառոտ շարադրանքը (ռեֆերատ):

Հայտի ծավալը կարող է մի քանիսից մինչեւ մի քանի հարյուր էջ կազմել, կախված հայտարկվող գյուտից եւ տեխնիկայի բնագավառից:

Օրենքի **53-րդ հոդվածի** համաձայն՝

- գյուտի արտոնագիր ստանալու մասին դիմումում նշվում են տվյալներ հայտատուի մասին, գյուտի անվանումը, որը բնորոշում է գյուտի առարկան եւ պետական լիազոր մարմնի սահմանած այլ տվյալներ,
- գյուտի նկարագրությունը ներառում է տեխնիկական խնդիրը, տեխնիկական արդյունքը, տեղեկատվություն՝ տեխնիկայի մակարդակի կամ այլ տեխնիկական լուծումների մասին (մանրամասները տես հոդվածում),
- գյուտի հավակնության սահմանումը տեխնիկական հատկանիշների համախմբության միջոցով որոշում է գյուտի առարկան, որի համար խնդրարկվում է իրավական պահպանություն,
- գծագրերը եւ այլ նյութերը ծառայում են գյուտի էությունը հասկանալուն,
- գյուտի համառոտ շարադրանքը (ռեֆերատը) գյուտի նկարագրության բովանդակության համառոտ շարադրանքն է եւ ծառայում է միայն արտոնագրային որոնման նպատակներին:

Ինչքան ժամանակ է պետք արտոնագրային պահպանություն ստանալու համար

Արտոնագրային գերատեսչության կողմից փորձաքննություն անցկացնելու եւ արտոնագիր տալու համար պահանջվող ժամանակը տարբեր երկրներում զգալիորեն տարբեր է. կախված տեխնիկայի բնագավառից այն կարող է տատանվել մի քանի ամսից մինչեւ մի քանի տարի: Սովորաբար դա կազմում է 2-ից 5 տարի: Որոշ արտոնագրային գերատեսչություններ արագացված փորձաքննության համակարգ ունեն, որն անցկացվում է մի շարք դեպքերում հայտատուի՝ այդ մասին դիմումից հետո: Օրենքի **56-րդ հոդվածի** համաձայն Գործակալությունը գյուտը գրանցում է գյուտերի պետական գրանցամատյանում եւ տեղեկու-

Արտոնագրի սխալների ուղղումը

Արտոնագիր տալու մասին որոշում ստանալուց հետո նպատակահարմար է ստուգել արտոնագրի տեքստը՝ համոզվելու, որ տեքստում չկան սխալներ կամ բաց թողնված բառեր, հատկապես գյուտի առարկայում: Հայաստանի Օրենքի 45-րդ հոդվածի համաձայն պետական լիազոր մարմինը՝ ՄՍ գործակալությունը, կարող է ցանկացած ժամանակ իր նախաձեռնությամբ կամ հայտատուի դիմումի համաձայն անվանումների, թվականների, համարների եւ այլ ակնհայտ սխալների վերաբերյալ կատարել ուղղումներ իր հրապարակումներում եւ գրանցամատյաններում: Ուղղված սխալների մասին տեղեկությունները հրապարակվում են Գործակալության պաշտոնական տեղեկագրում:

ԳՅՈՒՏԻ ՆԿԱՐԱԳՐՈՒԹՅՈՒՆ (11) 2195 A2

(54) Շինարարական աղյուսի ստացման եղանակ

(57) Կավից, քվարցային ավազից և կապակցող հավելանյութից՝ օսլայից, պատրաստում են չոր խառնուրդ, դրան ավելացնում նատրիումի հիդրօքսիդի 20%-անոց ջրային լուծույթ, ստացված բովախառնուրդը կաղապարում են և ենթարկում թրթման 960-1050°C ջերմաստիճանում 1,5 ժամվա ընթացքում, ընդ որում քվարցային ավազի և կավի հարաբերակցությունը 2,33:1 է, չոր խառնուրդի և նատրիումի հիդրօքսիդի լուծույթի հարաբերակցությունը 6,25:1 է:

Պարզեցվում է եղանակը, ստացվում են ցածր ջերմահաղորդություն և կշիռ ունեցող ամուր, ցրտա-, ջերմա- և քիմիապես կայուն աղյուսներ:

թյուններ է հրապարակում արտոնագիր տալու մասին: Արտոնագիր տալու թվական համարվում է հայտի հրապարակման թվականը: Օրենքի **55-րդ հոդվածի** համաձայն Գործակալությունը հայտը հրապարակում է այն ներկայացնելու թվականից տասնութ ամիս լրանալուց հետո: Սակայն հայտատուն կարող է պահանջել, որ հայտը հրապարակվի մինչեւ տասնութամսյա ժամկետի լրանալը, բայց ոչ շուտ, քան մինչեւ հայտի ներկայացման թվականից **երեք ամիս** լրանալը:

Որ պահից է պահպանվում գյուտը

Գյուտի նկատմամբ ձեր բացառիկ իրավունքները գործում են միայն արտոնագիրը տալու թվականից, եւ այդ թվականից սկսած հնարավոր կլինի հայց հարուցել ձեր գյուտը երրորդ անձանց կողմից ապօրինի օգտագործելու դեմ: Մի շարք երկրներում հնարավոր է իրավախախտողների դեմ դատական հայց ներկայացնել ոչ միայն արտոնագիր տալուց հետո, նաեւ այն իրավախախտումների վերաբերյալ, որոնք տեղի են ունեցել արտոնագրի հայտի հրապարակման թվականի (սովորաբար հայտը ներկայացնելուց հետո 18 ամսվա ընթացքում) եւ արտոնագիր տալու թվականի միջեւ ընկած ժամանակահատվածում: Որպես կանոն հնարավոր է արտոնագիրն օգտագործելու համար ողջամիտ փոխհատուցում պահանջել տեղեկությունները հրապարակելու եւ արտոնագիրը տալու միջեւ ընկած ժամանակահատվածում: Սակայն ոչ բոլոր երկրներում է այդպես:

Որոշ երկրներում նույն տեխնիկական լուծման համար կարելի է թե գյուտի, թե օգտակար մոդելի հայտ ներկայացնել: Սա արվում է օգտակար մոդելի արտոնագիր ստանալու նպատակով (որպես կանոն, արտոնագիր տալու ավելի արագ գործընթաց) այնքան ժամանակ, քանի դեռ չեն ստացել գյուտի արտոնագիրը:

Գյուտի արտոնագրի գործողության ժամկետը

Ժամանակակից միջազգային չափանիշը նախատեսում է գյուտի պահպանության ժամկետ **20 տարի**՝ հայտը ներկայացնելու թվականից, եթե տարեկան տուրքերը ժամանակին են վճարվել եւ արտոնագիրը չեղյալ հայտարարելու մասին որեւէ որոշում չի կայացվել:

Սա արտոնագրի գործողության ժամկետն է իրավաբանական տեսակետից, սակայն պետք է նշել, որ արտոնագրի տնտեսական կամ առեւտրային գոյությունը դադարում է, եթե արտոնագրված տեխնոլոգիան հնանում է եւ գյուտն այլեւս չի կարող առեւտրային նպատակներով օգտագործվել, քանի որ դրա հիման վրա ստեղծված արտադրանքը շուկայում կորցնում է սպառման պահանջարկը: Այսպիսի դեպքերում արտոնագրատերը կարող է որոշում կայացնել տուրքերի վճարումը դադարեցնելու մասին,

որն էլ կհանգեցնի իրավունքների վաղաժամկետ դադարեցմանը (Օրենքի **44-րդ հոդված**):

Օրենքի **20-րդ հոդվածի** համաձայն՝

- գյուտի արտոնագիրը գործում է հայտը ներկայացնելու օրվանից մինչեւ քսան տարին լրանալը:

Պատերազմի, տարերային աղետների կամ նմանատիպ այլ անկանխատեսելի իրադարձության դեպքում արտոնագրի գործողության ժամկետը լրանալուց անմիջապես հետո այն կարող է երկարաձգվել մեկ անգամ, բայց ոչ ավելի, քան հինգ տարով:

- Արտոնագրված գյուտի օբյեկտ համարվող դեղագործական պատրաստուկներին, նյութերին կամ բաղադրանյութերին, որոնք ունեն մարդու կամ կենդանիների վրա կանխարգելիչ կամ բուժական ներգործության հատկություններ, բույսերի պաշտպանության քիմիական կամ կենսաբանական նյութերին, դրանց ստացման եղանակներին, ինչպես նաեւ այդ պատրաստուկների, նյութերի կամ բաղադրանյութերի արտադրության համար անհրաժեշտ նյութերին եւ դրանց ստացման եղանակներին կարող է տրամադրվել լրացուցիչ իրավական պահպանություն՝ գյուտի հայտի ներկայացման թվականի եւ այդ օբյեկտը Հայաստանի Հանրապետության շուկայում շրջանառության մեջ մտցնելու համար համապատասխան իրավասու մարմնի թույլտվության թվականների միջեւ ընկած ժամկետով, բայց հինգ տարուց ոչ ավելի:

Որոշ երկրներում եւ որոշ դեպքերում կարող է տրվել լրացուցիչ պահպանության մասին վկայական: Սա վերաբերում է դեղագործական պատրաստուկների արտոնագրերին:

Օրենքի **21-րդ հոդվածը** սահմանում է օգտակար մոդելի արտոնագրի գործողության ժամկետը: Այն գործում է հայտը ներկայացնելու օրվանից մինչեւ **տասը տարին** լրանալը:

Արտոնագրերի քննարկման ընթացքում գտնվող հայտեր

Շատ ընկերություններ իրենց արտադրանքի վրա, որը հիմնված է դեռեւս քննարկման ընթացքում գտնվող հայտում ընդգրկված գյուտի վրա, տեղադրում են նշումներ «չքննարկված հայտեր կամ «արտոնագրային պահպանությունը հայտարկված է» բառերով, երբեմն էլ նշելով այդպիսի հայտի համարը: Արտոնագիր տալուց հետո ընկերություններն ավելի հաճախ են այդպիսի նշումներ տեղադրում արտադրանքի արտոնագրված լինելու վերաբերյալ, երբեմն էլ նշում են արտոնագրի համարը: Այդպիսի նշումները որեւէ պահպանություն չեն ապահովում, բայց կարող են միջոց հանդիսանալ հետ պահելու այլ անձանց նորարարական արտադրանքը ամբողջությամբ կամ մասամբ կրկնօրինակելուց:

Արդյոք արտոնագրի հայտ ներկայացնելիս ձեզ անհրաժեշտ է արտոնագրային հավատարմատար

Արտոնագրի հայտ ներկայացնելու և արտոնագիր ստանալու գործընթացը լուրջ խնդիր է: Արտոնագրային պահպանության համար դիմելը նշանակում է.

- տեխնիկայի մակարդակի որոշման համար իրականացնել որոնում՝ տեխնիկական հայտնի լուծումներ հայտնաբերելու նպատակով, որը կարող է գյուտը զրկել արտոնագրաունակությունից,
- ներկայացնել գյուտի առարկան եւ գյուտի լիիրավ նկարագրությունը, օգտագործելով իրավաբանական եւ տեխնիկական բառապաշարը,
- վարել նամակագրություն մտավոր սեփականության գործակալության հետ, մասնավորապես արտոնագրի հայտի ըստ էության փորձաքննության փուլում,
- անցկացնել հայտում անհրաժեշտ բոլոր ուղղումները, որոնք պահանջվում են մտավոր սեփականության գործակալության կողմից:

Այս ամենը պահանջում է արտոնագրային իրավունքի խոր գիտելիքներ եւ աշխատանքային փորձ արտոնագրային գործ՝ բնագավառում: Այդ պատճառով, նույնիսկ եթե այդպիսի իրավաբանական կամ տեխնիկական օգնությունը պարտադիր չէ, այնուամենայնիվ, որպես կանոն, այն խիստ անհրաժեշտ է:
Նպատակահարմար է օգտվել այնպիսի արտոնագրային հավատարմատարի ծառայությունից, ով տիրապետում է համապատասխան իրավաբանական գիտելիքների ու փորձի, ինչպես նաեւ տեխնիկական որակավորման տեխնիկայի այն ոլորտում, որին վերաբերում է գյուտը: Երկրների մեծ մասի օրենսդրությունը պահանջում է, որ օտարերկրյա հայտատուները իրենց ներկայացուցիչներին ընտրեն գրանցված արտոնագրային հավատարմատարներից, ովքեր ունեն մշտական բնակավայր տվյալ երկրում: Օրենքի **5-րդ հոդվածի** 3-րդ կետի համաձայն արտոնագրային հավատարմատարները պետք է գրանցված լինեն Գործակալությունում եւ հանձնած լինեն որակավորման քննությունները: Օրենքի **72-րդ հոդվածի** համաձայն հայտատուն, արտոնագրատերը, այլ շահագրգիռ անձը պետական լիազոր մարմնի հետ գործավարությունը կարող է վարել ներկայացուցչի միջոցով, հասարակ գրավոր լիազորագրի հիման վրա:

Օրենքի **73-րդ հոդվածի** համաձայն օտարերկրյա ֆիզիկական եւ իրավաբանական անձինք իրենց իրավունքների ձեռքբերման եւ պաշտպանության հետ կապված գործերը պետական լիազոր մարմնում՝ Գործակալությունում, վարում են ներկայացուցչի միջոցով: Օրենքի **75-րդ հոդվածը** սահմանում է, որ արտոնագրային հավատարմատար կարող են լինել՝

- Հայաստանի Հանրապետությունում մշտական բնակություն ունեցող

այն անձինք, ովքեր ունեն բարձրագույն կրթություն եւ որպես արտոնագրային հավատարմատարներ՝ պետական լիազոր մարմնում որակավորման քննություն են հանձնել.

- Հայաստանի Հանրապետության իրավաբանական անձինք, որտեղ աշխատում է վերոնշյալ պահանջներին

ԳՅՈՒՏԻ ՆԿԱՐԱԳՐՈՒԹՅՈՒՆ (11) **2319 A**

(54) **Լուսային սարք**

(57) Գյուտը վերաբերում է լուսատեխնիկային:

Լուսային սարքն ունի լուսանցիկ նյութից պատրաստված երկարացված ձողաձև լուսատար, որի առնվազն մեկ ճակատին կա լույսի լուսադիոդային աղբյուր: Ձողաձև լուսատարի մակերևույթի վրա արված են խորացումներ, որոնց նիստերը հանդիսանում են լույսի դիֆուզիայի ապահովման միջոց: Լուսատարի մակերևույթը կարող է ունենալ տարբեր պատվածքներ:

Պարզեցվում է լուսային սարքի պատրաստման գործընթացը, բարձրացվում են սարքի լուսատացքը և կրողունակությունը, ապահովվում է սարքի պատրաստման համար նյութերի լայն տեսականու օգտագործման հնարավորությունը, 4 նկ.:

Նկ.1

համապատասխանող գոնե մեկ անձ: Իսկ Օրենքի **76-րդ հոդվածը** սահմանում է, որ պետական լիազոր մարմինը՝ Գործակալությունը, վարում է արտոնագրային հավատարմատարների գրանցամատյանը: Հավատարմատարների գործունեությունը կարգավորվում է Հայաստանի Հանրապետության կառավարության կողմից հաստատված կանոնադրությամբ:

Հնարավոր է պահպանություն ստանալ մի քանի գյուտի համար, ներկայացնելով մեկ հայտ

Գյուտերի մասին օրենքների մեծ մասը սահմանում է հայտում ընդգրկվելիք գյուտերի թվի վերաբերյալ որոշակի սահմանափակումներ: Այդ սահմանափակումն իր մեջ ներառում է այսպես կոչված **գյուտի միասնության** պահանջը, այսինքն գյուտի հայտը կարող է վերաբերել մեկ գյուտի կամ միասնական գյուտարարական մտահղացում կազմող մի խումբ գյուտերի: Օրենքի **53-րդ հոդվածի** 7-րդ կետը

Ամփոփիչ տեղեկություններ ինքնաստուգման համար

- **Արտոնագրաունա՞կ է արդյոք ձեր գյուտը.** որոնում կատարեք տեխնիկայի հայտնի մակարդակի որոշման համար եւ ճիշտ օգտվեք արտոնագրային տվյալների բազայից:
- **Արտոնագրի հայտի ներկայացումը.** կշռադատեք արտոնագրային հավատարմատարի ծառայություններից օգտվելու կարեւորությունը, հատկապես տեխնիկայի համապատասխան ոլորտում իրազեկվածության տեսանկյունից՝ գյուտի հայտը կազմելու համար:
- **Հայտը ներկայացնելու ժամանակի ընտրությունը**. կշռադատեք պատճառները, որոնք որոշում են հայտի ներկայացման ժամանակի նպատակահարմարությունը եւ ընտրեք արտոնագրի հայտ ներկայացնելու ամենահարմար ժամանակը:
- **Ժամանակից շուտ մի բարձրաձայնեք գյուտի էության վերաբերյալ տեղեկությունները,** որպեսզի վտանգի տակ չդնեք դրա արտոնագրաունակությունը:
- **Արտոնագիրը գործողության մեջ պահելու համար տուրքերը.** հիշեք տուրքերի ժամանակին վճարման կարեւորությունը արտոնագիրը գործողության մեջ պահելու համար:

սահմանում է, որ գյուտի հայտը կարող է վերաբերել մեկ գյուտի կամ միասնական գյուտարարական մտահղացում կազմող մի խումբ գյուտերի: Օրենքի **52-րդ հոդվածի** համաձայն ոչ ուշ, քան մինչեւ հայտի հրապարակումը, հայտատուն կարող է ներկայացնել զատված հայտ այն գյուտի առարկայի նկատմամբ, որն ավելի վաղ ներկայացված հայտում դուրս է գալիս տվյալ հայտի շրջանակներից:

3. ԱՐՏՈՆԱԳՐՈՒՄՆ ԱՐՏԱՍԱՀՄԱՆՈՒՄ

Ինչու են գյուտերն արտոնագրում արտասահմանում

Արտոնագրով նախատեսված իրավունքներն ունեն **տարածքային բնույթ,** որը նշանակում է, որ գյուտը պահպանվում է միայն այն երկրում կամ տարածաշրջանում, որտեղ խնդրարկվել է արտոնագրային պահպանություն: Այլ խոսքերով ասած՝ եթե դուք կոնկրետ երկրում գործող արտոնագիր չեք ստացել, ապա ձեր գյուտն այդ երկրում չի պահպանվի, որն այլ ձեռնարկություններին հնարավորություն կտա գյուտի հիման վրա ստեղծված արտադրանքն արտադրել, օգտագործել, ներմուծել կամ վաճառել այդ երկրում:

Արտոնագրային պահպանությունն արտասահմանյան երկրներում ձեր ձեռնարկությանը հնարավորություն կտա օգտվել այդ երկրներում արտոնագրված գյուտի նկատմամբ բացառիկ իրավունքներից: Բացի այդ, կոնկ-

ՕԳՏԱԿԱՐ ՄՈԴԵԼԻ ՆԿԱՐԱԳՐՈՒԹՅՈՒՆ (44) **170 U**

(54) **Թրմելու գդալ (տարբերակներ)**

(57) Գդալն ունի ջրանցիկ տարողություն, գդալի երկայնական առանցքով տեղակայված պոչ և հոծ տարողություն, որը վզիկի միջոցով միակցված է ջրանցիկ տարողությանը: Ջրանցիկ տարողությունն ունի ջրանցիկ կափարիչ:

Իրականացման երկրորդ տարբերակում պոչն իրականացված է սնամեջ ձողի տեսքով, որի մեջ տեղակայված է միռոց: Մխոցակոթի երկարությունը գերազանցում է պոչի երկարությունը:

Ընդլայնվում են գդալի ֆունկցիոնալ հնարավորությունները, բարձրացվում է օգտագործման արդյունավետությունը, 2 անկախ կետ, 2 նկ.:

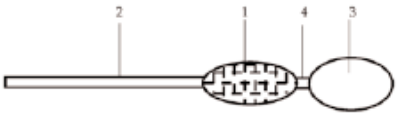

Նկ.1

րետ գյուտի արտոնագրումն արտերկրում թույլ կտա տվյալ գյուտի վերաբերյալ լիցենզիաներ տալ տվյալ երկրների ընկերություններին, զարգացնել կապերն օտարերկրյա կազմակերպությունների հետ, նրանց հետ համագործակցության շնորհիվ այդ երկրների շուկաները հասանելի դարձնել ձեզ:

Երբ պետք է սկսել արտոնագրումն արտասահմանում

Տվյալ գյուտի վերաբերյալ ձեր առաջին հայտը ներկայացնելու թվականը կոչվում է **առաջնության թվական** եւ **12 ամսվա** ընթացքում (այն է՝ **առաջնության ժամանակաշրջանում**) այլ երկրներում ձեր ներկայացրած տվյալ գյուտի ցանկացած հաջորդող հայտը կօգտվի առաջին հայտի ներկայացման թվականից եւ առաջնություն կունենա ավելի ուշ այլ անձանց կողմից նույն գյուտի վերաբերյալ ներկայացված հայտերի նկատմամբ: Այդ պատճառով չափազանց կարեւոր է, որ արտոնագրի հայտն արտասահմանյան երկրներում ներկայացվի առաջնության նշված ժամանակաշրջանում:

Առաջնության ժամանակաշրջանի ավարտից հետո եւ նախքան արտոնագրի հայտի վերաբերյալ տեղեկություններն արտոնագրային գերատեսչության կողմից առաջին անգամ հրապարակելը (սովորաբար **18 ամիս** առաջնության թվականից հետո) դուք դեռ

հնարավորություն ունեք այլ երկրներում նույն գյուտի պահպանություն ստանալ, սակայն դուք չեք կարող օգտվել առաջին հայտով սահմանված առաջնության թվականից: Այսպիսով, եթե գյուտի էությունը բացահայտվում կամ հրապարակվում է, դուք այլեւս չեք կարող գյուտի պահպանություն ստանալ արտասահմանյան երկրներում նորությունը կորցնելու պատճառով:

Որտեղ պետք է պահպանել գյուտը

Քանի որ գյուտի պահպանությունը շատ երկրներում բավականին մեծ ծախսեր է պահանջում, ձեռնարկությունները պետք է ուշադրությամբ ընտրեն այն երկրները, որտեղ իրենց իրոք անհրաժեշտ է պահպանություն ստանալ: Ստորեւ թվարկված են մի շարք վճռորոշ նկատառումներ, որ պետք է հաշվի առնվեն երկրներն ընտրելիս.

- որ երկրներում է հավանական արտոնագրված արտադրանքի առեւտրային օգտագործումը ,
- ինչ են իրենցից ներկայացնում նմանատիպ ապրանքների շուկաները,
- ինչպիսի ծախսեր է պահանջում յուրաքանչյուր երկրում արտոնագրումը եւ այդ նպատակի համար ինչ միջոցներ են հատկացվում,
- որ երկրներում են իրենց գործունեությունն իրականացնում հիմնական մրցակիցները,
- որ երկրի տարածքում պետք է արտադրվի արտադրանքը,
- ինչքանով դժվար կլինի արտոնագրային իրավունքի պաշտպանությունն ապահովել յուրաքանչյուր երկրում:

Ինչպես խնդրարկել արտոնագրային պահպանություն արտասահմանում

Գոյություն ունի երեք հիմնական գործընթաց գյուտն արտասահմանում պահպանելու համար.

Ազգային. կարելի է դիմել ձեզ հետաքրքրող ցանկացած երկրի արտոնագրային գերատեսչություն, հայտ ներկայացնել պահանջվող լեզվով եւ վճարել սահմանված տուրքերը: Սակայն այս ուղին կարող է չափազանց դժվար եւ ծախսատար լինել, եթե այդ երկրների թիվը շատ մեծ է:

Տարածաշրջանային. եթե մի շարք երկրներ տարածաշրջանային արտոնագրային համակարգի անդամ են, կարելի է արտոնագրային պահպանություն խնդրարկել բոլոր երկրների կամ մի քանի այդպիսի երկրների տարածքում՝ հայտ ներկայացնելով համապատասխան արտոնագրային գերատեսչություն: Տարածաշրջանային արտոնագրային գերատեսչություններ են.

- Մտավոր սեփականության Աֆրիկյան կազմակերպությունը (OAPI) (www.oapi.wipo.net),
- Արդյունաբերական սեփականության Աֆրիկյան տարածաշրջանային կազմակերպությունը (ARIPO) (www.aripo.org),

- Եվրասիական արտոնագրային կազմակերպությունը (EAPO) (www.eapo.org),
- Եվրոպական արտոնագրային գերատեսչությունը (EPO) (www.epo.org), եւ
- Պարսից ծոցի երկրների համագործակցության խորհրդի արտոնագրային գերատեսչությունը (www.gulf-patent-office.org.sa)

Հայաստանի Հանրապետությունը Եվրասիական արտոնագրային կազմակերպության (ԵԱԿ) անդամ է 1995 թվականից: եւ կարող է արտոնագրային պահպանություն ստանալ եվրասիական հայտ ներկայացնելով Եվրասիական արտոնագրային կազմակերպություն: Եվրասիական արտոնագրային հայտը ներկայացվում է Գործակալության միջոցով, որի արդյունքում ըստ էության արտոնագրային պահպանություն է խնդրարկվում ԵԱԿ անդամ բոլոր պետություններում, այսինքն Եվրասիական արտոնագիրն ի սկզբանե գործում է ԵԱԿ անդամ բոլոր պետություններում: Պետությունների թվի սահմանափակում իրականացվում է համապատասխան երկրում արտոնագիրը գործողության մեջ պահելու համար տարեկան տուրքերը չվճարելու միջոցով: Օրենքի **77-րդ հոդվածը** սահմանում է հայտատուի պարտականությունները գյուտի, օգտակար մոդելի հայտն օտարերկրյա պետություններ ներկայացնելու դեպքում:

Միջազգային. եթե ձեր կազմակերպությունն ուզում է գյուտի պահպանություն ստանալ մի շարք երկրներում, որոնք Արտոնագրային համագործակցության մասին պայմանագրի (ԱՀՊ) մասնակից պետություններ են, հարկավոր է մտածել ԱՀՊ միջազգային հայտ ներկայացնելու մասին: Դրա համար դուք պետք է ԱՀՊ անդամ երկրի քաղաքացի կամ բնակիչ լինեք կամ իրականացնեք այդ երկրում արդյունավետ ձեռնարկատիրական գործունեություն: Ներկայացնելով մեկ միջազգային հայտ ԱՀՊ համակարգով, կարող եք գյուտի արտոնագրային պահպանություն ստանալ ԱՀՊ մասնակից ավելի քան 142 երկրում: Այդ միջազգային հայտը կարող է ներկայացվել ձեր երկրի ազգային կամ տարածաշրջանային արտոնագրային գերատեսչություն կամ Մտավոր սեփականության համաշխարհային կազմակերպության ԱՀՊ հայտերի ստացման Ժնեւի (Շվեյցարիա) գրասենյակ:

Հայաստանը անդամակցում է Արտոնագրային համագործակցության մասին պայմանագրին եւ Հայաստանի հայտատուները միջազգային հայտերը կարող են ներկայացնել մտավոր սեփականության պետական լիազոր մարմին՝ Մտավոր սեփականության գործակալություն (Օրենքի 77-րդ հոդված):

Ամփոփիչ տեղեկություն ինքնաստուգման նպատակով

- Իրավունքների **տարածքային բնույթը.** մի մոռացեք, որ արտոնագրով տրվում են տարածքային բնույթ ունեցող իրավունքներ:
- **Առաջնության թվական**. օգտվեք առաջնության ժամանակաշրջանից արտասահմանում պահպանություն ստանալու համար եւ բաց մի թողեք սահմանված ժամկետները, որը կարող է արտասահմանում պահպանություն չստանալու պատճառ դառնալ:
- **Որտեղ խնդրարկել պահպանություն**. խորհրդածեք այն մասին, թե ստացված պահպանությունից որտեղ օգուտ կունենաք՝ հաշվի առնելով տարբեր երկրներում դրա համար կատարվելիք ծախսերը:
- **Ինչպես պահպանություն խնդրարկել**. մտածեք ԱՀՊ համակարգն օգտագործելու մասին՝ հայտ ներկայացնելու գործընթացը հեշտացնելու, ժամանակը խնայելու եւ արտոնագրաունակության մասին տեղեկություն ստանալու տեսանկյունից, որի հիման վրա կարող եք որոշում կայացնել արտասահմանում արտոնագրելու հետագա գործընթացների վերաբերյալ:

ԱՀՊ համակարգի առավելությունները

ԱՀՊ համակարգի օգտագործումը ավելացնում է եւս **18 լրացուցիչ ամիս** նախատեսված 12-ամսյա առաջնության ժամանակաշրջանին, որի ընթացքում կարելի է ուսումնասիրել արտասահմանյան երկրներում գյուտի առեւտրային իրացման հեռանկարները, որոշել այն երկները, որտեղ արտոնագրային պահպանություն ստանալն իրոք նպատակահարմար է: Այդպիսով երկարաձգվում է տուրքերի ու հայտերն ազգային լեզվից տվյալ երկրի լեզվով թարգմանության համար ծախսերի վճարման ժամկետները: ԱՀՊ-ն լայնորեն օգտագործվում է արտոնագրման երկրի ընտրություն կատարելու համար ինչքան հնարավոր է երկար ժամանակ շահելու նպատակով:

ԱՀՊ գործընթացով հայտ ներկայացնող հայտատուները **արժեքավոր տեղեկություններ** են ստանում իրենց գյուտի արտոնագրաունակության մասին, որը պարունակվում է ԱՀՊ շրջանակներում **Միջազգային որոնման մասին հաշվետվության** եւ **Միջազգային որոնողական մարմնի գրավոր եզրակացության** մեջ: Այս փաստաթղթերը հայտատուներին հիմնավոր տեղեկություններ են ապահովում, որոնց հիման վրա նրանք կարող են որոշումներ կայացնել արտասահմանյան արտոնագրումը շարունակելու նպատակահարմարության վերաբերյալ: Միջազգային որոնման մասին հաշվե-

տվությունը պարունակում է տեխնիկայի մակարդակին վերաբերող համաշխարհային փաստաթղթերի ցանկը: Միջազգային որոնողական մարմնի եզրակացության մեջ գյուտի արտոնագրաունակությանը գնահատական է տրվում՝ հաշվի առնելով Միջազգային որոնման մասին հաշվետվության արդյունքները:

ԱՀՊ շրջանակում մեկ միջազգային հայտը, լրացված մեկ լեզվով եւ միասնական տուրքի վճարումով, իրավական ուժ ունի ԱՀՊ անդամ բոլոր երկրներում: Սա զգալիորեն **նվազեցնում է սկզբնական ծախսերը,** որոնք պետք է կատարեր հայտատուն յուրաքանչյուր արտոնագրային գերատեսչությունում առանձին հայտ ներկայացնելու դեպքում: ԱՀՊ-ն կարելի է օգտագործել նաեւ տարածաշրջանային արտոնագրային գերատեսչություն հայտ ներկայացնելու համար: ԱՀՊ համակարգի համաձայն միջազգային հայտ ներկայացնելու մասին ուղեցույցը հասանելի է Մտավոր սեփականության համաշխարհային կազմակերպության www.wipo.int/pct ինտերնետային կայքում:

ԱՀՊ համակարգով հայտերի ներկայացման գործընթացների սխեման

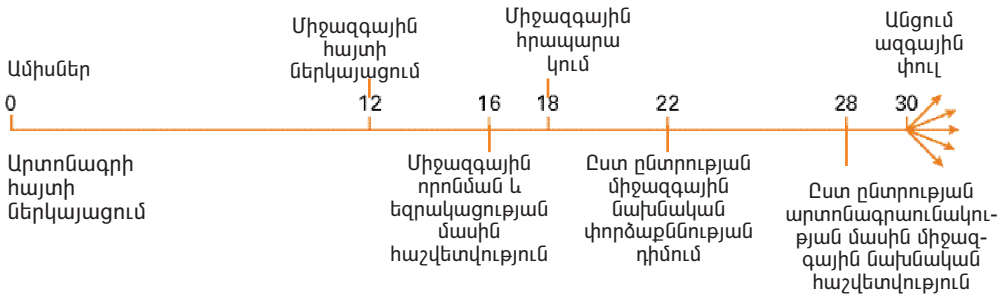

4. ԱՐՏՈՆԱԳՐՎԱԾ ՏԵԽՆՈԼՈԳԻԱՆԵՐԻ ԱՌԵՎՏՐԱՅՆԱՑՈՒՄԸ

Ինչպես առեւտրայնացնել արտոնագրված տեխնոլոգիան

Արտոնագրի առկայությունը առևտրային հաջողության գրավական չէ: Արտոնագիրը միջոց է, որն իր գյուտից եկամուտ ստանալու հնարավորություն է տալիս ձեռնարկությանը: Որպեսզի ձեռնարկությանն զգալի եկամուտ բերի, անհրաժեշտ է արտոնագիրն օգտագործել ամենաարդյունավետ ձեւով: Որպես կանոն, արտոնագիրը եկամուտ է բերում միայն այն ժամանակ, երբ արտոնագրված գյուտի հիման վրա արտադրված արտադրանքը շուկայում հաջողություն է ունենում, գործարքներ կնքելիս նպաստում է ձեռնարկության հեղինակության ամրապնդմանը: Արտոնագրված գյուտը շուկա հանելու համար ձեռնարկությունն ունի մի շարք այլընտրանքներ.

- արտոնագրված գյուտի ինքնուրույն առեւտրայնացումը,
- արտոնագրի վաճառքն այլ անձանց,
- լիցենզիաների տրամադրումն այլ անձանց,
- սեփական ակտիվներ ունեցող այլ ձեռնարկությունների հետ համատեղ ձեռնարկության կամ ռազմավարական միության հիմնադրումը:

Ինչպես շուկա հանել արտոնագրված արտադրանքը

Շուկայում նոր արտադրանքի առեւտրային հաջողությունը կախված է ոչ միայն դրա տեխնիկական բնութագրից: Տեխնիկական տեսակետից ամենահաջողված գյուտն էլ դժվար թե հրապուրի գնորդներին, եթե դրա հիման վրա ստեղծված արտադրանքը չունի մեծ պահանջարկ: Այդ պատճառով առեւտրային հաջողությունը կախված է նաեւ մի շարք գործոններից, որոնց թվում է նաեւ արտադրանքի արտաքին տեսքը, ֆինանսական միջոցների առկայությունը, շուկայի արդյունավետ հետազոտության ռազմավարության մշակումը, արտադրանքի գինը մրցակցող կամ փոխարինող արտադրանքի գների համեմատությամբ:

Նոր արտադրանքը շուկա հանելիս օգտակար է **բիզնես պլան** մշակելը: Բիզնես պլանները իրականացվելիք տնտեսական գաղափարների վերլուծման արդյունավետ միջոցներ են: Բիզնես պլանը էական նշանակություն ունի արտոնագրված նոր արտադրանքը շուկայում առաջ մղելուն նպաստող ներդրումները գրավելու համար: Բիզնես պլանում ձեռնարկության արտոնագրերի եւ արտոնագրման ռազմավարության մասին տեղեկությունների ընդգրկումը կարեւոր է, քանի որ այդ տեղեկատվությունը հանդիսանում է ձեռնարկության ֆինանսական վիճակի եւ արտադրանքի նորության հուսա-

լի ապացույց, ինչպես նաեւ նվազեցնում է այլ անձանց արտոնագրային իրավունքների խախտումների հնարավորությունը:

Արդյոք կարող եք վաճառել ձեր արտոնագիրը

Այո, և դա կոչվում է գյուտի նկատմամբ իրավունքների՝ արտոնագրի օտարում (զիջում), այսինքն խոսքը գնում է արտոնագրից բխող բացառիկ իրավունքներն ամբողջ ծավալով այլ անձի փոխանցելու մասին: Այդպիսի որոշումը պետք է կշռադատել ամենայն մանրամասնությամբ:

Եթե օտարման փոխարեն դուք տալիս եք ձեր արտոնագրի լիցենզիա, ապա պետք է ակնկալեք նաեւ հոնորարների ստացում մինչեւ ձեր արտոնագրի գործողության ժամկետի ավարտը: Այդ պատճառով լիցենզավորումը ֆինանսական տեսակետից կարող է ավելի հրապուրիչ ռազմավարություն լինել:

Մյուս կողմից արտոնագրի օտարումը նշանակում է , որ դուք կստանաք սահմանված միանվագ վարձատրություն առանց հետագա ինչ-որ հոնորարների, անկախ նրանից, թե ինչքան եկամտաբեր կլիներ լիցենզիայով արտոնագրի օգտագործումը:

Կարող են իրավիճակներ լինել, երբ արտոնագրի հենց օտարումն է ավելի շահավետ: Եթե արտոնագիրը օտարվում է միանվագ վարձատրության դիմաց, դուք կստանաք պայմանավորված գումարը միանգամից, առանց սպասելու վարձատրության գումարը 20 տարի (ամենաշատը) աստիճանաբար ստանալուն: Դուք կխուսափեք նաեւ այն վտանգից, որ արտոնագիրը կարող է դուրս մղվել մեկ այլ արտոնագրի/տեխնոլոգիայի կողմից: Բացի այդ, նոր ստեղծվող ընկերությանը արտոնագրի օտարումը կարող է ֆինանսավորման նախապայման հանդիսանալ, եթե արտոնագիրը չի պատկանում ընկերությանը:

Բոլոր դեպքերում որոշումը անհատական բնույթ է կրում եւ պայմանավորված է ձեր կարիքներով ու առաջնային խնդիրներով: Այնուամենայնիվ, որպես կանոն, խորհուրդ չի տրվում արտոնագիրն օտարել, եւ արտոնագրատերերը սովորաբար գերադասում են պահպանել իրենց գյուտի նկատմամբ իրավունքներն ու օգտագործման լիցենզիա տալ: Օրենքի **42-րդ հոդվածի** 5-րդ կետի համաձայն արտոնագրատերը կարող է դիմել Գործակալություն արդյունաբերական սեփականության օբյեկտի օգտագործման իրավունքն այլ անձի տալու պատրաստակամության մասին հայտարարություն հրապարակելու խնդրանքով (բաց լիցենզիա): Հայտարարություն հրապարակելուց հետո՝ երկու տարվա ընթացքում, լիցենզային պայմանագիր կնքելու մասին գրավոր առաջարկություն չստանալու դեպքում նա կարող է իր դիմումը հետ կանչելու մասին խնդրանքով դիմել Գործակալություն:

Ինչպես լիցենզավորել արտոնագրով պահպանվող գյուտի նկատմամբ իրավունքներն այլ անձանց

Արտոնագրով պահպանվող գյուտի նկատմամբ իրավունքները լիցենզավորվում են, երբ արտոնագրատերը (լիցենզատուն) թույլտվություն է տալիս այլ անձին (լիցենզառուին) օգտագործել արտոնագրված գյուտը փոխադարձ համաձայնեցված պայմաններով: Այդպիսի դեպքերում սովորաբար երկու կողմերի միջև **լիցենզային պայմանագիր** է ստորագրվում, որով սահմանվում է օգտագործման պայմաններն ու տարածքը:

Ձեր արտոնագրած գյուտի առեւտրային օգտագործումը լիցենզային պայմանագրով այլ անձանց լիազորելը հնարավորություն կտա ձեր բիզնեսին **եկամտի լրացուցիչ աղբյուր** ձեռք բերել եւ հանդիսանում է գյուտի նկատմամբ ձեռնարկության բացառիկ իրավունքներից օգուտ ստանալու սովորական միջոց:

Լիցենզավորումը հատկապես օգտակար է, եթե գյուտի արտոնագրատեր ձեռնարկությունն ինքը հնարավորություն չունի արտադրելու արտադրանքը ամբողջությամբ կամ բավարար քանակությամբ, բավարարել տվյալ շուկայի պահանջարկը կամ ընդգրկել տվյալ աշխարհագրական տարածքը: Քանի որ լիցենզային պայմանագրի կնքումը պահանջում է բարձրակարգ մասնագիտական ունակություններ եւ հմտություններ՝ բանակցություններ վարելու եւ պայմանագրի նախագիծ մշակելու համար, խորհորդ է տրվում օգտվել որակավորված իրավաբանի ծառայությունից, որն այդպիսի աշխատանքների գործնական փորձ ունի, ընդգրկել նրան լիցենզային պայմանագրի պայմանների քննարկման ու նախագծի մշակման աշխատանքներում: Որոշ երկրներում լիցենզային պայմանագրերը անհրաժեշտ է գրանցել պետական մարմնում:

Օրենքի **42-րդ հոդվածի** համաձայն արտոնագրատերը իր իրավունքներն ամբողջությամբ կամ մասնակիորեն կարող է պայմանագրով զիջել այլ անձի եւ/կամ կնքել լիցենզային պայմանագիր: Թե լիցենզային եւ թե զիջման մասին պայմանագրերը ենթակա են գրանցման Գործակալությունում: Չգրանցված զիջման մասին պայմանագիրը կամ լիցենզային պայմանագիրն առոչինչ է:

Մանրամասն տեղեկություններ կարող եք ստանալ www.aipa.am/am/le կայքում՝ ուսումնասիրելով «Արտոնագրերի զիջման մասին պայմանագրերի եւ լիցենզային պայմանագրերի գրանցման կարգը» փաստաթուղթը:

Ինչքան հոնորար կարելի է սպասել արտոնագրի օգտագործումից

Լիցենզավորման գործընթացում իրավատերը սովորաբար վարձատրություն է ստանում միանվագ գումարի եւ/կամ պարբերաբար վճարվող **հոնորարի** տեսքով, որը կարող է կախված

լինել լիցենզավորված արտադրանքի վաճառքի ծավալից կամ մաքուր եկամտից: Շատ դեպքերում լիցենզիայի համար վարձատրությունն իրենից ներկայացնում է միանվագ գումարի եւ հոնորարի միավորում: Երբեմն կողմերի հետ համաձայնեցված եկամտից լիցենզատուի սպասվելիք բաժինը կարող է փոխարինել հոնորարը: Չնայած նրան, որ արդյունաբերության որոշակի ճյուղերի համար գոյություն ունեն հոնորարի կայուն դրույքաչափեր, անհրաժեշտ է հիշել, որ յուրաքանչյուր լիցենզային պայմանագիր յուրօրինակ է եւ հոնորարի դրույքաչափը կախված է որոշակի եւ շատ կոնկրետ գործոններից, որոնք բանակցությունների առարկա են: Այդ պատճառով այդպիսի կայուն հոնորարները կարող են կողմնորոշվելու հիմք ծառայել եւ պետք չէ մեծ հույսեր կապել դրանց հետ:

Ինչպես են տարբերվում բացառիկ եւ ոչ բացառիկ լիցենզիաները

Կախված փոխանցվող իրավունքների ծավալից, լիցենզառուների թվից, ովքեր գյուտն օգտագործելու իրավունք են ստացել կամ կարող են ստանալ. գոյություն ունի երեք տեսակի լիցենզիա.

- **Բացառիկ լիցենզիա**. մեկ լիցենզառուին է իրավունք տալիս օգտագործել արտոնագրված գյուտը, որը չի կարող օգտագործել նույնիսկ արտոնագրատերը,
- **Եզակի լիցենզիա.** մեկ եզակի լիցենզառուն ու արտոնագրատերը իրավունք ունեն օգտագործել արտոնագրված տեխնոլոգիան, եւ
- **Ոչ բացառիկ (հասարակ) լիցենզիա**. մի քանի լիցենզառու եւ արտոնագրատերն իրավունք ունեն օգտագործել արտոնագրված գյուտը:

Մեկ լիցենզային պայմանագրում կարող են պարունակվել թե բացառիկ լիցենզիայի եւ թե եզակի կամ ոչ բացառիկ լիցենզիայի շրջանակներում իրավունքներ նախատեսող դրույթներ:

Պետք է արդյոք ձեր արտոնագրի օգտագործման բացառիկ կամ ոչ բացառիկ լիցենզիա տալ

Դա կախված է արտադրանքի տեսակից եւ ձեռնարկության բիզնես ռազմավարությունից: Օրինակ, եթե տեխնոլոգիան կարող է յուրօրինակ չափանիշ լինել, որն անհրաժեշտ է կոնկրետ շուկայում որոշակի տեսակի արտադրանք արտադրող բոլոր ձեռնարկություններին, էլ ավելի նպատակահարմար կլինի մի շարք ոչ բացառիկ լիցենզիաներ տալը: Եթե արտադրանքն անհրաժեշտ է ինչ- որ մի ձեռնարկության եւ դրա արտադրությունը պահանջում է զգալի ներդրումներ գյուտի առեւտրային նպատակներով օգտագործման սկզբի համար (օրինակ՝ դեղագործական արտադրանքի դեպքում, որը պահանջում է կլինիկական փորձարկումներ անցկացնելու համար ներդրումներ), պոտենցիալ լիցենզառուն կարող է դեմ լինել այլ հնարավոր

լիցենզառուների կողմից առկա մրցակցությանը եւ իրավունք ունի պահանջելու միայն բացառիկ լիցենզիա:

Երբ է գյուտի օգտագործման լիցենզիա տալու ամենահարմար ժամանակը

Գյուտի օգտագործման լիցենզիա տալու ամենահարմար ժամանակ չկա,

Արտոնագրի արժեքի գնահատում

Գոյություն ունեն տարբեր պատճառներ, թե ինչու արտոնագրերի գնահատում անցկացնելը կարող է շահավետ կամ անհրաժեշտ լինել ձեռնարկության համար, այդ թվում՝՝ դրանց հաշվապահական փաստաթղթերում հաշվառելը, լիցենզավորումը, ձեռնարկությունների միաձուլման կամ ձեռքբերման, ՄՍ ակտիվների օտարման կամ գնման, ինչպես նաեւ լրացուցիչ միջոցների ընդգրկման դեպքում: Եվ թեեւ արտոնագրերի արժեքի գնահատման միասնական մեթոդ գոյություն չունի, որ կիրառվի բոլոր դեպքերում, հետեւյալ մեթոդներն են համեմատաբար շատ օգտագործվում.

- **Եկամտային մեթոդ.** արտոնագրի արժեքի գնահատման հաճախակի օգտագործվող մեթոդ: Տվյալ մեթոդը հիմնված է ստացվող եկամուտների հաշվարկի վրա, որոնք արտոնագրատերը կարող է ստանալ արտոնագրի գործողության ժամկետի ընթացքում:
- **Ծախսային մեթոդ.** որոշում է արտոնագրի արժեքը ծախսերը հաշվարկելու հիման վրա, որոնք կապված են ձեռնարկության ներսում կամ դրսում նմանատիպ ակտիվների մշակման հետ:
- **Շուկայական մեթոդ**. հիմնված է շուկայում հակադրված գործարքների չափերի վրա
- **Ընտրության մեթոդ**. հիմնված է գնագոյացման այլընտրանքային մեթոդի վրա, որը սկզբում մշակվել է բորսային օպցիոն գների սահմանման ժամանակ:

Գոյություն ունեն բազմաթիվ գործոններ, որոնք բավականին բարդ են քանակական տեսքով արտահայտելու համար, բայց որոնք նույնպես կարող են ազդել արտոնագրի արժեքի վրա: Այդպիսի գործոնների թվում կարելի է հիշատակել պահպանության ծավալը՝ կախված գյուտի հավակնության սահմանումից կամ տվյալ բնագավառում այլ տեխնիկական լուծումների առկայությունից:

քանի որ ժամանակի ընտրությունը կախված է յուրաքանչյուր դեպքի կոնկրետ հանգամանքներից: Այնուամենայնիվ, անկախ ձեռնարկատիրոջ կամ գյուտարարի համար հաճախ նպատակահարմար է հնարավորինս շուտ սկսել լիցենզառուների որոնումը, որպեսզի ապահովի մուտքերի մակարդակը՝ արտոնագրման հետ կապված ծախսերը ծածկելու համար: Իսկ դրա համար անհրաժեշտ չէ սպասել մինչեւ արտոնագիր տալը: Նպատակահարմար ժամանակի ընտրությունից բացի էլ ավելի կարեւոր է համապատասխան գործընկեր (կամ գործընկերներ) գտնելը՝ արտոնագրված գյուտի առեւտրային օգտագործումից եկամուտ ստանալու համար:

Եթե ձեզ հետաքրքրում է մրցակցի արտոնագիրը, կարող եք դա օգտագործելու թույլտվություն ստանալ

Ձեր արտադրանքում կամ արտադրության եղանակներում այդպիսի օգտագործման թույլտվություն ստանալը ոչ միշտ է հեշտ կամ ընդունելի ծախսերի տեսակետից: Սակայն եթե ձեր մրցակիցը իր հերթին հետաքրքված է ձեր ձեռնարկության արտոնագրերի օգտագործմամբ, անհրաժեշտ է մտածել լիցենզիաները փոխանակելու մասին: Փոխադարձ լիցենզավորումը շատ տարածված է արտադրության այն ճյուղերում, որտեղ մի քանի լրացուցիչ գյուտերի վերաբերյալ արտոնագրերը պատկանում են երկու կամ ավելի մրցակիցների: Այդպիսի մրցակցող ձեռնարկություններն աշխատում են իրենց գործողությունների ազատություն ապահովել՝ իրենց մրցակիցներին պատկանող արտոնագրերի օգտագործման իրավունք ձեռք բերելու միջոցով եւ միաժամանակ մրցակիցներին իրենց պատկանող արտոնագրերն օգտագործելու իրավունք տալով:

Ամփոփիչ տեղեկատվություն ինքնաստուգման համար

- **Առեւտրային նպատակով օգտագործում (առեւտրայնացում).** եթե դուք որոշում եք կայացնում նորարարական արտադրանքը շուկա հանել, արտոնագրված գյուտի առեւտրայնացման զանազան տարբերակներ քննարկեք եւ համոզվեք, որ դուք ունեք մտածված բիզնես-պլան:
- **Լիցենզավորում.** լիցենզային պայմանագրի հոնորարի դրույքաչափերն ու այլ առանձնահատկությունները բանակցությունների առարկա են եւ լիցենզային պայմանագրի նախագիծը կազմելիս կամ դրանք կնքելու վերաբերյալ բանակցություններ վարելիս նպատակահարմար կլինի դիմել մասնագետի օգնությանը:
- **Բացառիկ լիցենզիան ոչ բացառիկի համեմատությամբ**. քննարկել բացառիկ/ոչ բացառիկ լիցենզիա տալու հիմքերը, հատկապես հաշվի առնելով ձեր ձեռնարկության բիզնես ռազմավարության ու տեխնոլոգիաների զարգացումը:
- **Փոխադարձ/հանդիպակաց լիցենզավորում**. խորհրդածեք, կարող եք արդյոք օգտագործել ձեր արտոնագիրը/արտոնագրերը հասանելի դարձնելու համար ձեզ անհրաժեշտ՝ երրորդ անձանց պատկանող տեխնոլոգիաները:

5. ԱՐՏՈՆԱԳՐԱՅԻՆ ԻՐԱՎՈՒՆՔՆԵՐԻ ՊԱՇՏՊԱՆՈՒԹՅՈՒՆԸ

Ինչու է անհրաժեշտ պաշտպանել արտոնագրային իրավունքները

Եթե դուք արտադրում եք նոր կամ կատարելագործված արտադրանք, որը շուկայում հաջողություն է վայելում, հավանական է, որ վաղ թե ուշ ձեր մրցակիցները փորձեն պատրաստել ձեր արտադրանքի նույն կամ նման տեխնիկական հատկություններն ունեցող արտադրանք: Որոշ դեպքերում մրցակիցները կարող են առավելություններ ունենալ առավել մեծ ծավալի արտադրություն կազմակերպելով, շուկայում ավելի մեծ տեղ զբաղեցնելով կամ ավելի էժան հումք ձեռք բերելով, ինչպես նաեւ կարող են արտադրել նույն կամ նման արտադրանքն ավելի ցածր գնով: Դա կարող է լուրջ ազդեցություն թողնել ձեր ձեռնարկության գործունեության վրա հատկապես, եթե այդ նոր կամ կատարելագործված տարբերակն արտադրելու նպատակով իրականացված գիտահետազոտական փորձարարա-կոնստրուկտորական աշխատանքներում զգալի միջոցներ եք ներդրել:

Արտոնագրով վերապահվող բացառիկ իրավունքները արտոնագրատիրոջը հնարավորություն են տալիս մրցակիցներին արգելել արտադրել նույնատիպ արտադրանք կամ օգտագործել եղանակը կամ դադարեցնել արտոնագրատիրոջ իրավունքները խախտող գործողությունները եւ պահանջել պատճառված վնասի հատուցում: Արտոնագրային իրավունքների խախտման փաստերը վերացնելու համար անհրաժեշտ է ապացուցել, որ կոնկրետ գյուտի յուրաքանչյուր կամ

բոլոր հատկանիշները կամ դրա նույն համարժեքն օգտագործված է ձեր իրավունքների խախտում հանդիսացող արտադրանքի կամ եղանակի մեջ: Եթե դուք համոզված եք, որ ձեր արտոնագրած գյուտը կրկնօրինակվում է, իրավունքների պաշտպանությունը կարող է վճռորոշ լինել պահպանելու ձեռնարկության առավելությունը մրցակցային պայքարում, շուկայի հատվածում եւ եկամտաբերության գործում:

Ով է պատասխանատու արտոնագրային իրավունքների պաշտպանության համար

Արտոնագրային իրավունքների խախտում հայտնաբերելու պարտականությունը կրում է հիմնականում արտոնագրատերը: Լինելով արտոնագրատեր՝ դուք եք իրականացնում շուկայում գյուտի նկատմամբ հսկողությունը ցանկացած իրավախախտում հայտնաբերելու նպատակով եւ որոշում եք կայացնում, արդյոք պետք է՞, ինչպե՞ս եւ ու՞ր ներկայացնել արտոնագրային իրավունքների խախտման վերաբերյալ հայցը: Անկախ գյուտարարներն ու փոքր ու միջին ձեռնարկությունները (ՓՄՁ) կարող են որոշում կայացնել՝ հանձնարարել այդ միջոցառումների (կամ դրանց մի մասի) իրականացումը բացառիկ լիցենզիառուին: Ազգային կամ արտաքին շուկայում արտոնագրի պաշտպանության ցանկացած գործողություն իրականացնելիս նպատակահարմար է դիմել արտոնագրային իրավունքի ոլորտում մասնագիտացված իրավաբանի օգնությանը: Այդպիսի իրավաբանը խորհուրդներ կտա ձեզ կատարվելիք ծախսերի ու ռիսկերի, ինչպես նաեւ լավագույն ռազմավարության ընտրության վերաբերյալ:

Ինչ պետք է անեք, եթե ձեր արտոնագիրն առանց ձեր թույլտվության օգտագործվում է այլ անձանց կողմից

Եթե դուք համոզված եք, որ այլ անձինք խախտում են ձեր արտոնագրային իրավունքը, այսինքն օգտագործում են այն առանց ձեր թույլտվության, նախ անհրաժեշտ է տեղեկություններ հավաքել խախտողների ու նրանց կողմից արտադրանքի կամ եղանակի խախտում հանդիսացող օգտագործման փաստերի վերաբերյալ: Դուք պետք է հավաքեք եղած բոլոր փաստերը՝ ձեր գործողությունների բնույթն ու սկսելու ժամանակը որոշելու նպատակով: Միշտ գործում ընդգրկեք իրազեկված իրավաբանի, որը կօգնի ճիշտ որոշում կայացնել ձեր արտոնագրած գյուտի իրավունքների խախտման վերաբերյալ:
Որոշ դեպքերում խախտման փաստ հայտնաբերելուց հետո իրավատերձեռնարկությունը գերադասում է գրություն ուղարկել (հայտնի է որպես **«նամակ անօրինական գործողություններն արգելելու մասին»**)՝ տեղեկացնելով ենթադրյալ իրավախախտողին ձեր իրավունքների հավանական խախտման մասին: Այդ գործընթացը հաճախ արդյունավետ է լինում իրա-

վունքների չգիտակցված խախտման դեպքում, երբ խախտողը, որպես կանոն, կամ դադարեցնում է այդպիսի գործողությունները կամ **համաձայնվում է բանակցություններ վարել լիցենզային պայմանագիր կնքելու վերաբերյալ:**

Շատ հաճախ հենց **անսպասելիության գործոնն է** հանդիսանում լավագույն տակտիկան, որպեսզի խախտողին ժամանակ չտաք ապացույցները վերացնելու կամ թաքցնելու համար: Այդպիսի հանգամանքներում տեղին է առանց իրավախախտողին նախապես տեղեկացնելու դիմել դատարան եւ **«ժամանակավոր դատական արգելանք»** դնելու վերաբերյալ հայց ներկայացնել, որպեսզի **հնարավորություն ունենաք** իրավախախտողի համար **անսպասելի** նրա ծառայողական տարածքում **ստուգում** անցկացնել իրավապահ մարմինների ներկայացուցիչների մասնակցությամբ: Դատարանը կարող է ենթադրյալ իրավախախտողից պահանջել դադարեցնել անօրինական գործողությունները մինչեւ դատական պարզաբանումների արդյունքները ստանալը (որը կարող է ձգվել ամիսներ կամ տարիներ): Սակայն այն հարցը, թե արդյոք խախտվել է արտոնագիրը, կարող է շատ բարդ լինել եւ այդ պատճառով համապատասխան որոշումը կարող է կայացվել միայն կոնկրետ գործի շրջանակներում:

Եթե ձեռնարկությունը որոշել է **քաղաքացիական հայց** ներկայացնել, դատարանը սովորաբար առաջարկում է քաղաքացիա-իրավական միջոցների մի ամբողջ շարք՝ արտոնագրատերերին պատճառված վնասը հատուցելու նպատակով: Արտոնագրային իրավունքների գիտակ իրավաբանը կարող է տվյալ հարցի վերաբերյալ ձեզ համապատասխան տեղեկություն տրամադրել:

Արտոնագիրը խախտող ապրանքների ներկրումը կասեցնելու նպատակով որոշ երկրներ, իրենց մաքսային մարմինների օգնությամբ, կարող են արտոնագրատերերին պետական սահմանի վրա այդպիսի ապրանքների նկատմամբ միջոցներ ձեռնարկելու հնարավորություն տալ: Շատ երկրներ հնարավորություն են տալիս սահմանային միջոցներ ձեռնարկել միջազգային պարտավորությունների համաձայն միայն այլ անձանց ապրանքային նշանով մակնշված կոնտրաֆակտ ապրանքների ներկրման եւ հեղինակային իրավունքը խախտող «անօրինական» արտադրանքի դեպքերում: Հայաստանի **Մաքսային Օրենսգրքի 222-233 հոդվածները** սահմանում են մտավոր սեփականության պաշտպանությանն ուղղված դրույթներ, իսկ արտոնագրային իրավունքի խախտման համար, որը խոշոր չափի վնաս է պատճառել արտոնագրատիրոջը, **ՀՀ Քրեական օրենսգրքի 159-րդ հոդվածով** նախատեսված են համապատասխան պատժաչափեր:

Որպես ընդհանուր կանոն հետևում է, որ եթե դուք հայտնաբերում եք իրա-

վախախտման փաստեր, խիստ անհրաժեշտ է դիմել մասնագետ իրավաբանի՝ ճիշտ խորհրդատվություն ստանալու ակնկալիքով:

Արտոնագրային իրավունքի խախտման վեճերի արտադատական կարգավորման ինչ տարբերակներ կան

Եթե վեճն այնպիսի ձեռնարկության հետ է, որի հետ դուք պայմանագիր ունեք (օրինակ՝ լիցենզային պայմանագիր), նախ ստուգեք՝ արդյոք պայմանագրում նախատեսված է դրույթ **արբիտրաժի կամ միջնորդ դատարանի մասին:** Խորհուրդ է տրվում երկարատեւ ու թանկարժեք դատական գործընթացներից խուսափելու նպատակով պայմանագրում վեճերը միջնորդությամբ կարգավորելու մասին հատուկ դրույթ նախատեսել: Կողմերի փոխադարձ համաձայնության դեպքում վեճերի կարգավորման այլընտրանքային այդ համակարգը, ինչպիսին է արբիտրաժն ու միջնորդ դատարանը, կարելի է օգտագործել նույնիսկ, եթե պայմանագրում այդ մասին դրույթը բացակայում է կամ պայմանագիր ընդհանրապես գոյություն չունի:

Միջնորդության առավելությունն այն է, որ կողմերը պահպանում են հսկողությունը վեճերի կարգավորման գործընթացի նկատմամբ: Որպես այդպիսին միջնորդությունն օգնում է պահպանելու փոխադարձ գործարար կապերն այն ձեռնարկության հետ, որի հետ մտադիր եք հետագայում:զարգացնել համագործակցությունը: Վեճերի կարգավորման այլընտրանքային այդպիսի ծառայություն մատուցում է ՄՍՀԿ արբիտրաժի եւ միջնորդության կենտրոնը, որի վերաբերյալ լրացուցիչ տեղեկություններ կարող եք ստանալ arbiter.wipo.int/center/index.html ինտերնետային կայքում:

Հայաստանում արբիտրաժային ծառայություն ստանալու համար կարող եք դիմել ՀՀ առեւտրաարդյունաբերական պալատ կամ միջնորդ դատարան: Մանրամասն տեղեկությունները մատչելի են www.armcci.am կայքում:

Ամփոփիչ տեղեկություններ ինքնաստուգման համար

- **Զգոն եղեք.** հնարավորին չափով հետեւեք ձեր մրցակիցների գործողություններին իրավախախտումները հայտնաբերելու նպատակով:
- **Աշխատեք ստանալ խորհրդատվական օգնություն**. ստացեք արտոնագրային հավատարմատարի խորհրդատվությունը նախքան որեւէ գործողություն սկսելը, քանի որ ձեր ցանկացած քայլը կարող է ազդել դատական գործընթացի վրա:
- **Վեճերի այլընտրանքային կարգավորում**. քննարկեք վեճերի արտադատարանային կարգավորման եղանակները եւ լիցենզային պայմանագրում ընդգրկեք միջնորդությանը (ու արբիտրաժին) վերաբերող համապատասխան դրույթ:

Հավելված I - Օգտակար կայքեր

Մանրամասն տեղեկություններ

- մտավոր սեփականության այլ հարցերի վերաբերյալ, որոնք առնչվում են ձեռնարկատիրությանը www.wipo.int/sme
- արտոնագրերին ընդհանուր առմամբ. www.wipo.int/patent/en/index/html
- գյուտի հայտ ներկայացնելուն վերաբերող գործնական հարցերով. տես Հավելված II-ում ընդգրկված ազգային կամ տարածաշրջանային արտոնագրային գերատեսչությունների ինտերնետային կայքերի ցանկը կամ www.wipo.int/directory/en/urls.jsp կայքը
- Արտոնագրային համագործակցության մասին պայմանագրի վերաբերյալ.www.wipo.int/pct/en/index.html
- Միջազգային Արտոնագրային դասակարգման վերաբերյալ www.wipo/int/classifications/ipc/en
- Արբիտրաժի ու միջնորդության վերաբերյալ. arbiter.wipo.int/center/index.html
- ազգային եւ տարածաշրջանային գերատեսչությունների on-line տվյալների բազաների վերաբերյալ. www.wipo.int/ipdl/en/resources/links.jsp
- ՄՍ իրավունքների պաշտպանության վերաբերյալ. www.wipo.int/enforcement
- ՄՍՀԿ կողմից կառավարվող պայմանագրերին անդամակցելու վերաբերյալ. www.wipo.int/treaties/en/index.jsp

Հավելված II

Արտոնագրային Համագործակցության մասին պայմանագրի (ԱՀՊ) մասնակից պետությունների ցանկը կարող եք տեսնել www.wipo.int/pct ինտերնետային կայքում: Կայքը ժամանակ առ ժամանակ թարմացվում է: 2010 թվականի դրությամբ անդամակցող պետությունները 142 են: Հայաստանը մասնակցում է Արտոնագրային Համագործակցության մասին պայմանագրին 1991թ. դեկտեմբերի 25-ից:

Հրատարակություններ «Մտավոր սեփականությունը բիզնեսի համար» շարքից

1. Նշանի ստեղծում. Ընդհանուր գիտելիքներ «Ապրանքային նշանները փոքր ու միջին ձեռնարկությունների համար» թեմայի վերաբերյալ, ՄՍՀԿ հրատարակություն N 900,
2. Ձգտիր կատարելության. Ընդհանուր գիտելիքներ «Արդյունաբերական նմուշները փոքր ու միջին ձեռնարկությունների համար» թեմայի վերաբերյալ, ՄՍՀԿ հրատարակություն N 498,
3. Կերտիր ապագան. Ընդհանուր գիտելիքներ «Արտոնագրերը փոքր ու միջին ձեռնարկությունների համար» թեմայի վերաբերյալ, ՄՍՀԿ հրատարակություն N 917,
4. Ստեղծագործական արտահայտություն. Ընդհանուր գիտելիքներ «Հեղինակային իրավունքը փոքր ու միջին ձեռնարկությունների համար» թեմայի վերաբերյալ, ՄՍՀԿ հրատարակություն N 918,

Բոլոր հրատարակությունները կարելի է ձեռք բերել ՄՍՀԿ էլեկտրոնային գրախանութի www.wipo.int/ebookshop ինտերնետային կայքից;

«Մտավոր սեփականությունը բիզնեսի համար» շարքի հրատարակությունների էլեկտրոնային տարբերակները կարող եք ձեռք բերել ՄՍՀԿ Փոքր ու միջին ձեռնարկությունների բաժնի ինտերնետային կայքից՝ www.wipo.int/sme/en:

Կարող եք www.wipo.int/sme/en/documents/wipo_sme_newsletter.html կայքից անվճար ձեռք բերել նաեւ ՄՍՀԿ Փոքր ու միջին ձեռնարկությունների բաժնի ամենամսյա էլեկտրոնային թերթը, որը ձեզ կտեղեկացնի ոլորտի կարեւոր իրադարձությունների մասին:

Մանրամասն տեղեկությունների համար դիմել՝

World Intellectual Property Organization
Address
34, Chemin des Colombettes
P.O. Box 18
CH-1211 Geneva 20
Switzerland
Telephone: +41 22 338 91 11
Fax: +41 22 733 54 28
e-mail: wipo.mail@wipo.int

WIPO Publication N 917(E)

Սույն հրատարակությունը կարող եք ձեռք բերել ՀՀ Մտավոր սեփականության գործակալությունից.
Հեռ. 37410 52 06 73
Ֆաքս: 37410 54 34 67
e-mail; cright@aipa.am

Translation, customization and printing of this material was financed under the WIPO United States Patent and Trademark Office Funds in Trust

Սույն ձեռնարկի հայերեն թարգմանությունը, «Գյուտերի, օգտակար մոդելների եւ արդյունաբերական նմուշների մասին» ՀՀ օրենքին համապատասխանեցումը եւ հրատարակությունն իրականացվել է ՄՍՀԿ Միացյալ Նահանգների Արտոնագրային ու Ապրանքային նշանների Գրասենյակի հիմնադրամի միջոցներով: